由于我们在不断努力改进产品，我们保留样本数据更改的权利，敬请谅解。

As we are constantly endeavouring to improve the performance of our equipment.
The company reserves the right to make alteration from time to time and equipment differ from that detailed in this brochure.

上海连成（集团）有限公司
SHANGHAI LIANCHENG (GROUP) CO.,LTD.

地址：上海市江桥曹安公路3616–3618号
邮编：201812
总机：(021) 59138888
传真：(021) 59136782
800免费咨询电话：800–820–5009
400免费咨询电话：400-188-5009

Address:3616–3618 Cao'an Road, Jiangqiao Shanghai
P.C.: 201812
Switchboard: (021) 59138888
Fax: (021) 59136782
800 Free consultation Tel:800–820–5009
400 Free consultation Tel：400-188-5009

www.lcpumps.com
webmaster@lcpumps.com

版权所有 翻印必究 ©连成集团
All rights reserved.Pirate is forbidden.

2017 年 第一版 第一次印刷
first printing and first edition in 2017

印刷日期：2017.04.15
Date of printing：2017.04.15

连成集团®
LIANCHENG GROUP

SLD单吸多级节段式离心泵

SLD SINGLE-SUCTION MULTI-STAGE SECTIONAL-TYPE CENTRIFUGAL PUMP

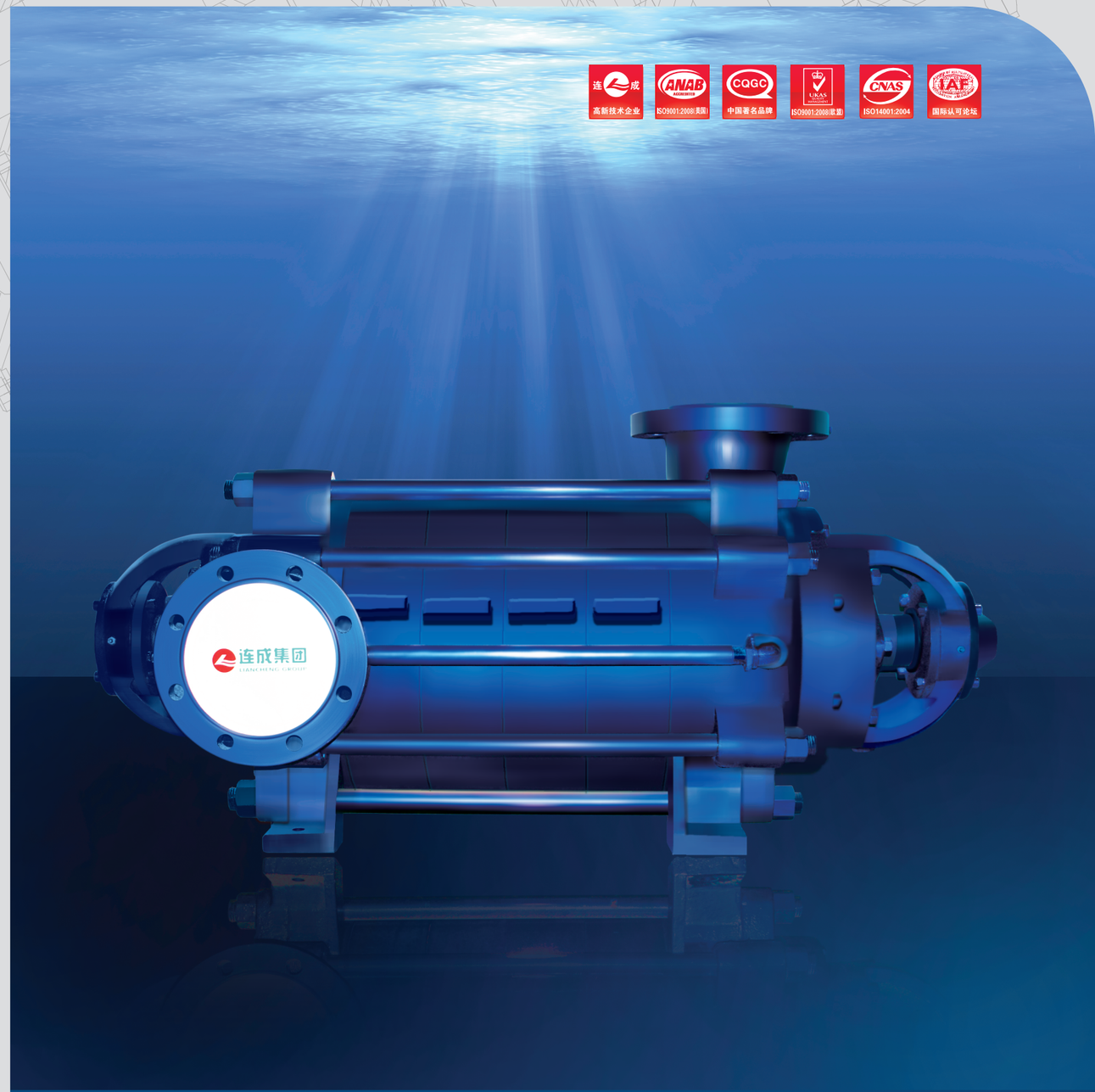

目　录

CONTENTS

概 述
Outline　1

性能范围
Range of performance　1

型号意义
Model meaning　1

安装高度的计算
Calculation of the erection height　1

结构说明
Description of structure　2

SLD型泵结构图
Structural drawing of model SLD pump　3

SLD型泵主要技术规范
Main technical regime of model SLD pump　7

SLD型泵的外形及安装尺寸
External and erection dimensions of model SLD pump　31

管路损耗参考表
Reference table for pipeline loss　38

概 述 Outline

SLD单吸多级节段式离心泵，供输送不含固体颗粒的清水及物理化学性质类似于清水的液体，液体的温度不超过80℃，适合于矿山、工厂及城市给排水用。

注：在煤矿井下使用时，须用隔爆型电机。

本系列泵符合GB/T3216、GB/T5657标准。

SLD single-suction multi-stage sectional-type centrifugal pump is used to transport the pure water containing no solid grains and the liquid with both physical and chemical natures similar to those of pure water, the temperature of the liquid is not over 80℃,suitable for water supply and drainage in mines, factories and cities.

Note: Use an explosion-proof motor when used in a coal well.

This series pump comply with the standards of GB/T3216 and GB/T5657.

性能范围 Range of performance

流量(Q) 25-500 m^3/h

扬程(H) 60-1798 m

Capacity(Q)　25-500 m^3/h

Head(H)　60-1798 m

型号意义 Model meaning

200 SLD 280 - 43 × 3

- 3：泵级数 Pump stage number
- 43：泵设计点单级扬程值(mm) Single-stage head value at the designed point of the pump(mm)
- 280：泵设计点流量值(m^3/h) Capacity value at the designed point of the pump(m^3/h)
- SLD：单吸多级节段式离心泵 Single-suction multi-stage sectional-type centrifugal pump
- 200：吸入口直径(mm) Diameter of the suction inlet

安装高度的计算 Calculation of the erection height

用户在选用水泵时，应考虑泵的安装高度，即被吸液面至水泵轴的垂直距离要小于水泵规定的安装高度，水泵规定的安装高度按下式计算：

$$HSZ \leqslant Ha-Hv-\triangle Hs-(NPSH)r$$

式中：Hsz-水泵规定的安装高度(m)

Ha-使用现场条件下的大气压力水头(m)

Hv-抽送液体温度下的汽化压力水头(m)

△Hs-吸入管路损失水头(m)

(NPSH)r-性能参数表上给定的必需汽蚀余量值(m)

The erection height of the pump, that is the vertical distance from the sucked liquid surface to the pump shaft should be less than it which should be taken into consideration for users to select the pump, is calculated per the following formula:

$$Hsz \leqslant Ha-Hv-\triangle Hs-(NPSH)r$$

Of which:

Hsz-- the erection height set with the pump(m)

Ha--- the head of the atmospheric pressure under the conditions on the spot of use(m)

Hv--- the head of the vapourized pressure under the temperature of the liquid being umped(m)

△Hs-- the lost head of the suck-in pipeline(m)

(NPSH)r-- the necessary value of NPSH given in the table of performance parameters(m)

结构说明 Description of structure

SLD型泵主要由定子、转子、轴承和轴封四大部分组成：

1.定子部分 主要由吸入段、中段、吐出段、导叶等组成，用拉紧螺栓将各段夹紧，构成工作室。SLD型泵吸入口为水平方向，出口垂直向上。

2.转子部分 主要由轴、叶轮、平衡盘和轴套等组成。轴将动力传递给叶轮使其工作；平衡盘用来平衡轴向力；轴的两端装有可更换的轴套用来保护轴。

3.轴承部分有滚动轴承和滑动轴承两种：

滚动轴承主要由轴承座体、轴承和轴承压盖等组成，采用油脂润滑。

滑动轴承主要由轴承体、轴承盖、轴瓦、防尘盘、油位计、甩油环等组成，采用稀油润滑。

4.轴封采用填料密封，主要由进水段和尾盖上的密封函体、填料、挡水圈组成。密封工作室内的液体，起水封、水冷和水润滑作用。水封水来源于泵内压力水。根据用户需要，也可配机械密封。

另外，泵通过弹性联柱销轴器由原动机直接驱动。从原动机端看泵，泵为顺时针方向旋转。

Model SLD pump consists of four parts, stator, rotor, bearing and shaft seal:

1.Stator consists of inlet, middle and outlet sections and the guide vane etc., with the take-up bolt tightly clamping all sections to form a working room. The inlet of it stands horizontally while the outlet vertically upward.

2.Rotor consists of the shaft, impeller, balancing disk and muff etc., the shaft passes the power to the impeller to have it work; the balancing disk balances the axial force; and replaceable muff is mounted on both sides of the shaft to protect it.

3.There are rolling and sliding bearings:

The rolling bearing consists of bearing seat, bearing and bearing gland and uses grease for lubrication.

The sliding bearing consists of bearing body and cover, liner, dust-proof disk, oil leveller, oil throwing ring etc., and uses thinned oil for lubrication.

4. The shaft is sealed with stuffing and the shaft seal consists of the sealing contents, stuffing, baffle. The liquid in the sealing work-room functions water-sealing, water-cooling and water lubricating and the water for water-sealing comes from the pressure water inside of the pump. A mechanical seal can also be used upon the requirement from users.

In addition, the pump is directly actuated by the prime mover through the elastic clutch and, viewing from the prime mover, moves CW.

SLD型泵结构图 Structural drawing of model SLD pump

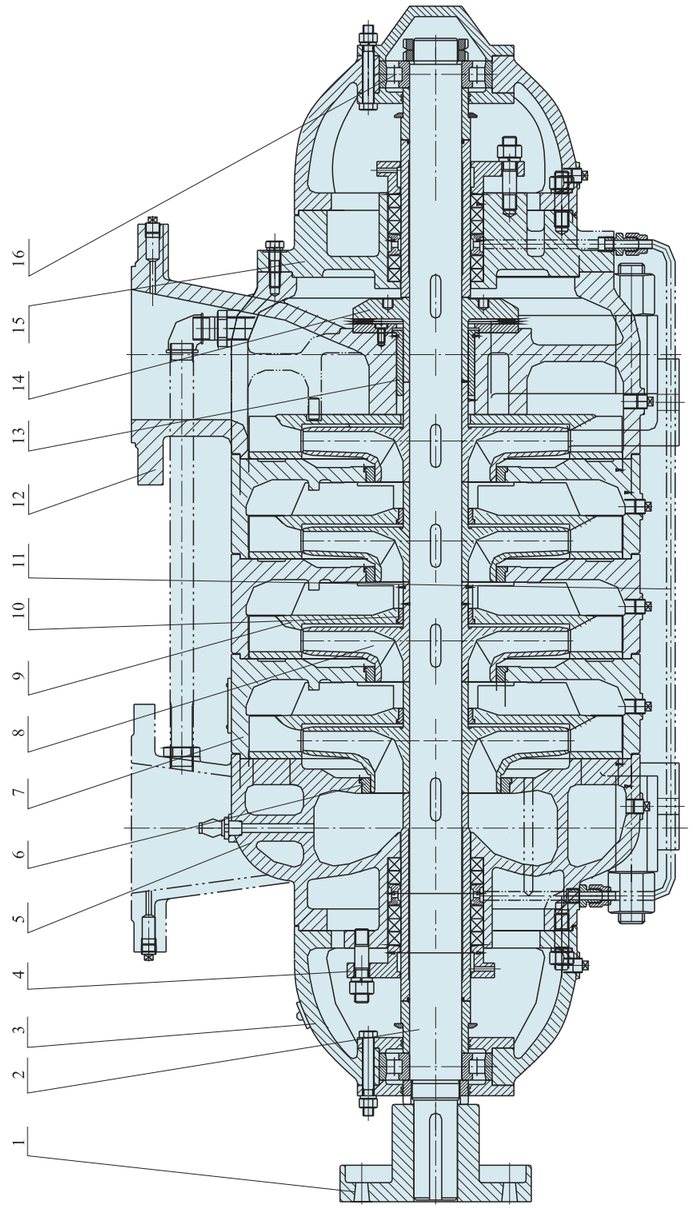

SLD6-25、SLD12-25、SLD25-30、SLD25-50、SLD46-30、SLD46-50、SLD85-45、SLD85-67(3级~6级)、SLD155-30、SLD155-67(3级~6级)、SLD280-43、SLD280-65、SLD360-50、SLD450-60、SLD500-57、SLD600-60、SLD720-60

图一 用滚动轴承支承 Fig.1 Supported with the rolling bearing

1	联轴器部件 Clutch part	3	轴承体部件 Bearing body	5	吸入段 Inlet section	7	中段 Middle-section	9	导叶 Guide vane	11	水封管部件 Water-sealing pipe part	13	平衡套 Balancing sleeve	15	填料函体 Stuffing content
2	轴 Shaft	4	填料压盖 Stuffing gland	6	密封环 Seal-ring	8	叶轮 Impeller	10	导叶套 Guide vane sleeve	12	吐出段 Outlet section	14	平衡盘 Balancing disk	16	轴承 Bearing

SLD型泵结构图 Structural drawing of model SLD pump

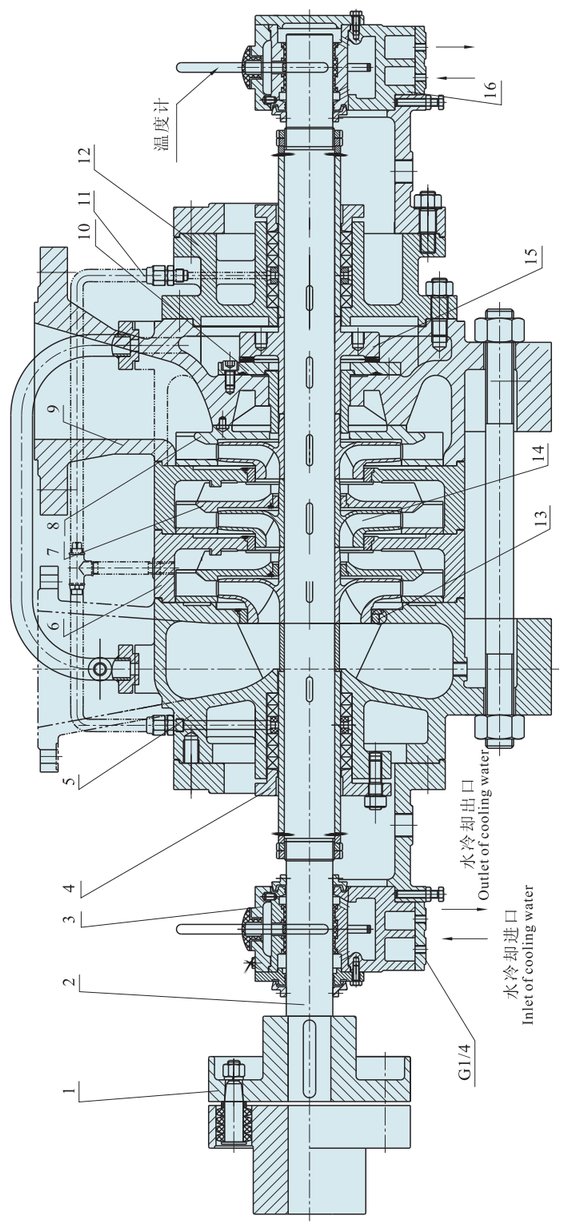

SLD85-67(7级~9级)、SLD 85-80、SLD150-100、SLD280-100

图二 用滑动轴承支承 Fig.2 Supported with the sliding bearing

1	联轴器部件 Clutch part	3	前轴承部件 Bearing part	5	吸入段 Inlet section	7	导叶 Guide vane	9	吐出段 Outlet section	11	水封管部件 Water-sealing pipe part	13	密封环 Seal-ring	15	平衡盘 Balancing disk
2	轴 Shaft	4	填料压盖 Stuffing gland	6	中段 Middle-section	8	末级导叶 Final-stage guide vane	10	平衡环 Balancing ring	12	填料函体 Stuffing content	14	叶轮 Impeller	16	后轴承部件 Bearing part

SLD型泵结构图 Structural drawing of model SLD pump

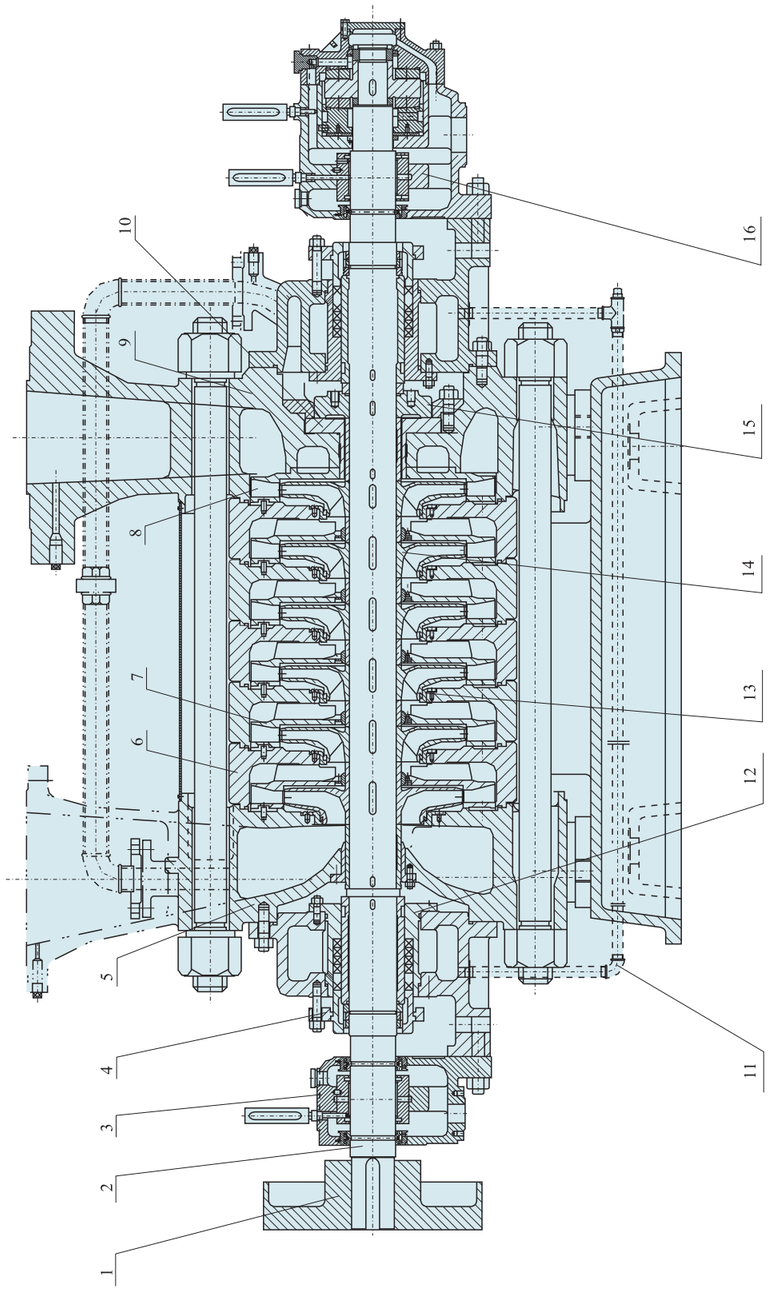

SLD250-150、SLD250-150(A)、SLD300-150、SLD300-150(A)

图三 用滑动轴承支承(强制润滑) Fig.3 Supported with the sliding bearing (forced lubrication)

1	联轴器部件 Clutch part	3	前轴承体部件 Bearing part	5	吸入段 Inlet section	7	导叶 Guide vane	9	吐出段 Outlet section	11	水封管部件 Water-sealing pipe part	13	密封环 Seal-ring	15	平衡盘 Balancing disk
2	轴 Shaft	4	填料压盖部件 Stuffing gland part	6	中段 Middle-section	8	末级导叶 Final-stage guide vane	10	平衡环 Balancing ring	12	填料函体 Stuffing content	14	叶轮 Impeller	16	后轴承部件 Bearing part

SLD型泵结构图 Structural drawing of model SLD pump

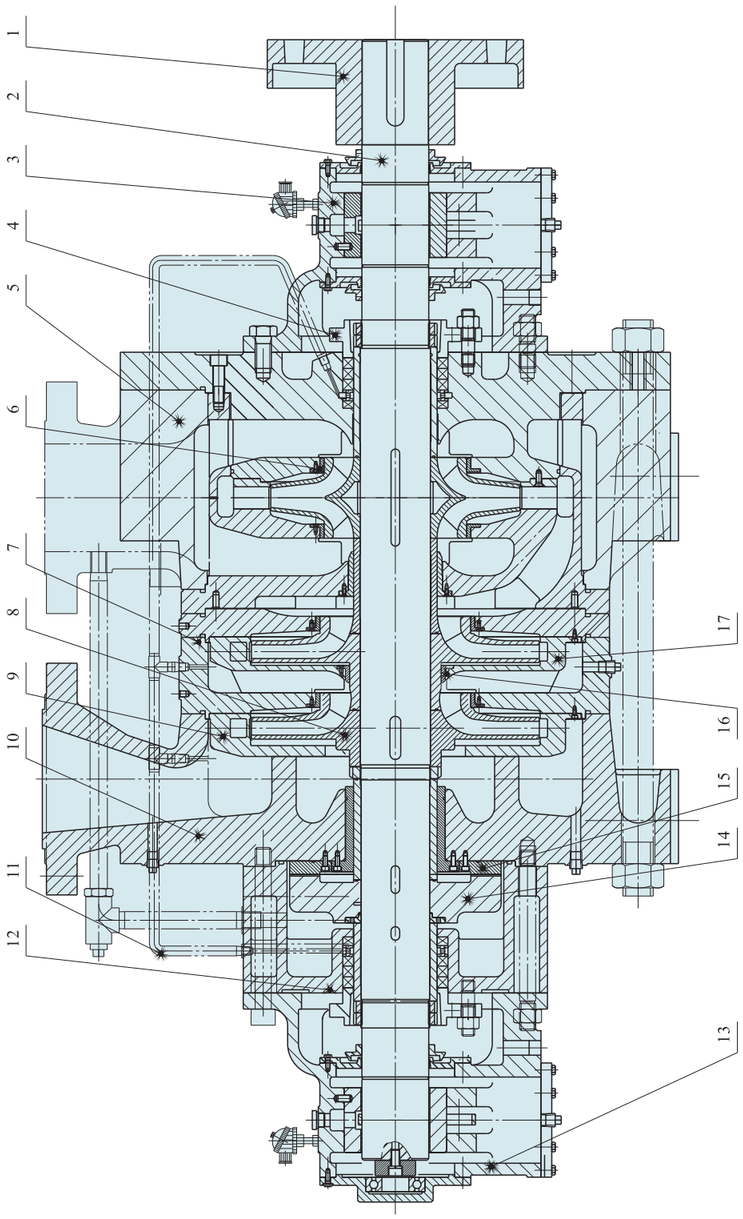

SLD420-93、SLD1100-86

图四 首级叶轮采用双吸叶轮，用滑动轴承支承

Fig.4 Head impeller with double suction impeller , supported with the sliding bearing

1	联轴器部件 Clutch part	3	前轴承部件 Bearing part	5	吸入段 Inlet section	7	中段 Middle-section	9	末级导叶 Final-stage guide vane	11	水封管部件 Water-sealing pipe part	13	后轴承部件 Bearing part	15	平衡环 Balancing ring	17	导叶 Guide vane
2	轴 Shaft	4	填料压盖部件 Stuffing gland part	6	密封环 Seal-ring	8	导叶 Guide vane	10	吐出段 Outlet section	12	填料函体 Stuffing content	14	平衡盘 Balancing disk	16	导叶套 Guide vane set		

SLD型泵主要技术规范 Main technical regime of model SLD pump

65SLD25-30型泵单级性能曲线图 Single-stage performance curve diagram of model 65SLD25-30pump

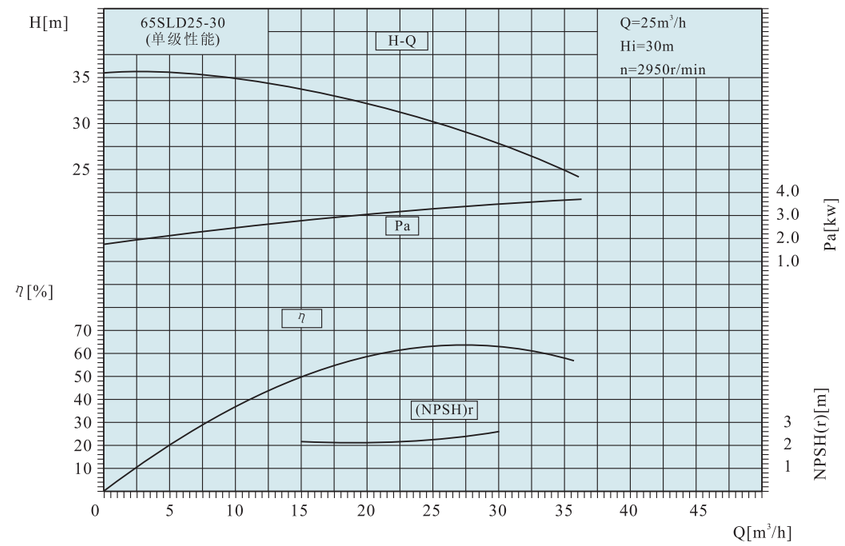

65SLD25-30型多级水泵性能表 Performance table of model 65SLD25-30 multi-stage water pump

级数 No of stage	流量 Capacity		扬程 Head (m)	转速 Speed (r/min)	功率 Power (kW)		效率 Efficiency (%)	必需汽蚀余量 (NPSH)r (m)	重量 Weight (kg)
	(m^3/h)	(L/s)			轴功率 shaft power	电机功率 Motor power			
3	15 25 30	4.17 6.94 8.33	102 90 83	2950	8.33 9.88 10.70	15.0	50 62 63	2.2 2.2 2.6	215
4	15 25 30	4.17 6.94 8.33	136 120 110	2950	11.11 13.10 14.26	18.5	50 62 63	2.2 2.2 2.6	240
5	15 25 30	4.17 6.94 8.33	170 150 138	2950	13.89 16.47 17.83	22.0	50 62 63	2.2 2.2 2.6	265
6	15 25 30	4.17 6.94 8.33	204 180 165	2950	16.67 19.77 21.40	30.0	50 62 63	2.2 2.2 2.6	290
7	15 25 30	4.17 6.94 8.33	238 210 193	2950	19.44 23.10 24.96	30.0	50 62 63	2.2 2.2 2.6	315
8	15 25 30	4.17 6.94 8.33	272 240 220	2950	22.22 26.40 28.53	37.0	50 62 63	2.2 2.2 2.6	340
9	15 25 30	4.17 6.94 8.33	306 270 248	2950	25.00 29.65 32.10	37.0	50 62 63	2.2 2.2 2.6	365
10	15 25 30	4.17 6.94 8.33	340 300 275	2950	27.80 32.90 35.70	45.0	50 62 63	2.2 2.2 2.6	390

SLD型泵主要技术规范 Main technical regime of model SLD pump

65SLD25-50型泵单级性能曲线图 Single-stage performance curve diagram of model 65SLD25-50pump

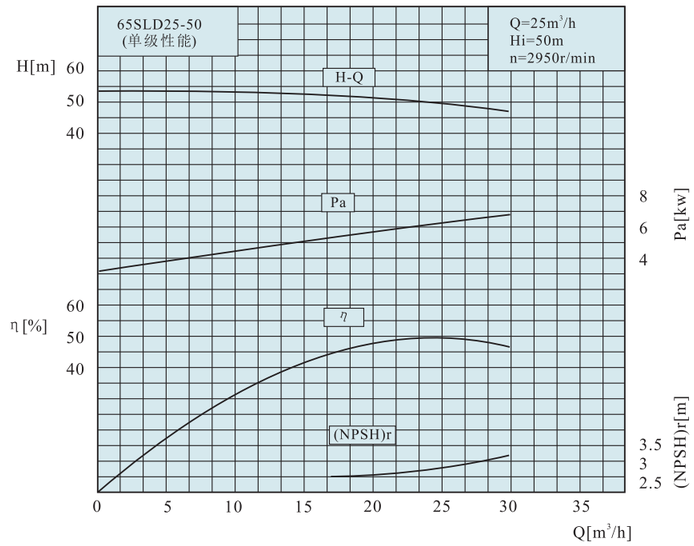

65SLD25-50型多级水泵性能表 Performance table of model 65SLD25-50 multi-stage water pump

级数 No of stage	流量 Capacity		扬程 Head (m)	转速 Speed (r/min)	功率 Power (kW)		效率 Efficiency (%)	必需汽蚀余量 (NPSH)r (m)	重量 Weight (kg)
	(m^3/h)	(L/s)			轴功率 shaft power	电机功率 Motor power			
3	15 25 30	4.17 6.94 8.33	154.5 150 144	2950	15.78 18.91 20.64	22	42 48 46	2.5 2.8 3.2	290
4	15 25 30	4.17 6.94 8.33	206 200 192	2950	21.04 25.22 27.5	30	42 48 46	2.5 2.8 3.2	310
5	15 25 30	4.17 6.94 8.33	257.5 250 240	2950	26.2 31.52 34.40	37	42 48 46	2.5 2.8 3.2	330
6	15 25 30	4.17 6.94 8.33	309 300 288	2950	31.56 37.82 41.28	45	42 48 46	2.5 2.8 3.2	355
7	15 25 30	4.17 6.94 8.33	380.5 350 336	2950	38.86 44.1 48.16	55	42 48 46	2.5 2.8 3.2	372
8	15 25 30	4.17 6.94 8.33	412 400 384	2950	42 50.45 55.04	75	42 48 46	2.5 2.8 3.2	390
9	15 25 30	4.17 6.94 8.33	463.5 450 432	2950	47.33 56.74 61.92	75	42 48 46	2.5 2.8 3.2	415
10	15 25 30	4.17 6.94 8.33	515 500 480	2950	52.59 63.04 68.8	75	42 48 46	2.5 2.8 3.2	433
11	15 25 30	4.17 6.94 8.33	566 550 528	2950	57.8 69.3 75.68	90	42 48 46	2.5 2.8 3.2	450
12	15 25 30	4.17 6.94 8.33	618 600 576	2950	63.11 75.65 82.56	110	42 48 46	2.5 2.8 3.2	468

SLD型泵主要技术规范 Main technical regime of model SLD pump

80SLD46-30型泵单级性能曲线图 Single-stage performance curve diagram of model 80SLD46-30 pump

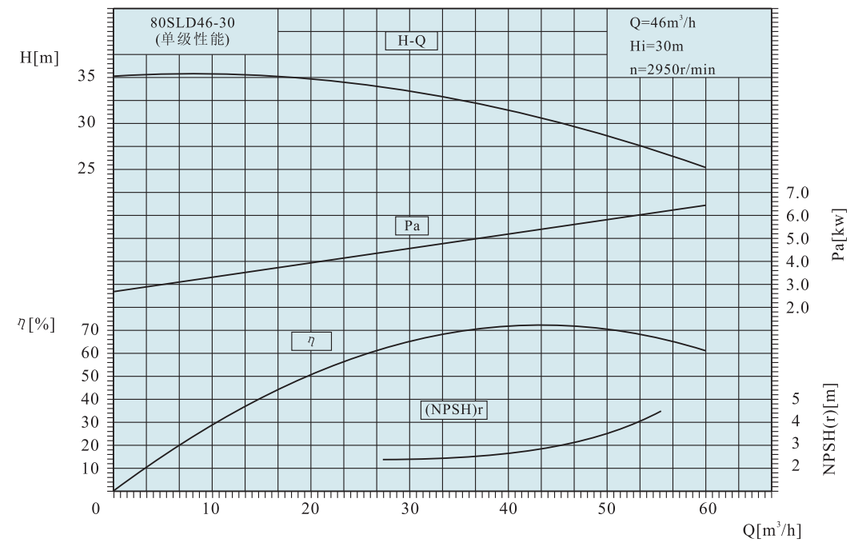

80SLD46-30型多级水泵性能表 Performance table of model 80SLD46-30 multi-stage water pump

级数 No of stage	流量 Capacity		扬程 Head (m)	转速 Speed (r/min)	功率 Power (kW)		效率 Efficiency (%)	必需汽蚀余量 (NPSH)r (m)	重量 Weight (kg)
	(m^3/h)	(L/s)			轴功率 shaft power	电机功率 Motor power			
3	30 46 55	8.33 12.8 15.3	102 90 81	2950	13.02 16.11 17.84	22	64 70 78	2.4 3.0 4.6	210
4	30 46 55	8.33 12.8 15.3	136 120 108	2950	17.36 21.48 23.79	30	64 70 78	2.4 3.0 4.6	236
5	30 46 55	8.33 12.8 15.3	170 150 135	2950	21.7 26.85 29.74	37	64 70 78	2.4 3.0 4.6	261
6	30 46 55	8.33 12.8 15.3	204 180 162	2950	26.04 32.21 35.68	37	64 70 78	2.4 3.0 4.6	286
7	30 46 55	8.33 12.8 15.3	238 210 189	2950	30.38 37.58 41.63	45	64 70 78	2.4 3.0 4.6	311
8	30 46 55	8.33 12.8 15.3	274 240 216	2950	34.72 42.95 47.58	55	64 70 78	2.4 3.0 4.6	336
9	30 46 55	8.33 12.8 15.3	306 270 243	2950	39.06 48.32 53.53	55	64 70 78	2.4 3.0 4.6	362
10	30 46 55	8.33 12.8 15.3	340 300 270	2950	43.4 53.69 59.47	75	64 70 78	2.4 3.0 4.6	388

SLD型泵主要技术规范 Main technical regime of model SLD pump

80SLD46-50型泵单级性能曲线图 Single-stage performance curve diagram of model 80SLD46-50 pump

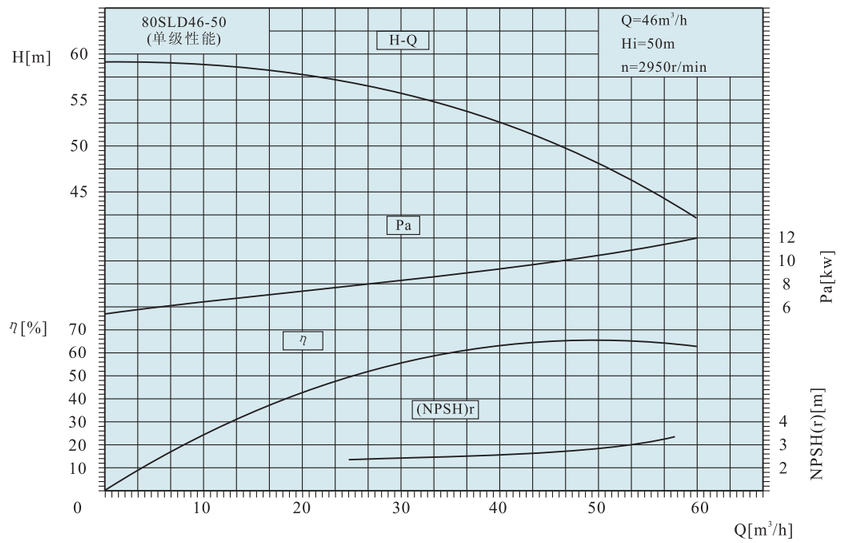

80SLD46-50型多级水泵性能表 Performance table of model 80SLD46-50 multi-stage water pump

级数 No of stage	流量 Capacity		扬程 Head (m)	转速 Speed (r/min)	功率 Power (kW)		效率 Efficiency (%)	必需汽蚀余量 (NPSH)r (m)	重量 Weight (kg)
	(m^3/h)	(L/s)			轴功率 shaft power	电机功率 Motor power			
3	30 46 55	8.33 12.8 15.3	166.5 150 138	2950	25.19 29.83 32.3	37	54 63 64	2.5 2.8 3.2	357
4	30 46 55	8.33 12.8 15.3	222 200 184	2950	33.59 39.77 43.06	45	54 63 64	2.5 2.8 3.2	390
5	30 46 55	8.33 12.8 15.3	277.5 250 230	2950	41.98 49.72 53.83	55	54 63 64	2.5 2.8 3.2	423
6	30 46 55	8.33 12.8 15.3	330 300 276	2950	50.38 59.65 64.59	75	54 63 64	2.5 2.8 3.2	455
7	30 46 55	8.33 12.8 15.3	388.5 350 322	2950	58.78 69.6 75.36	90	54 63 64	2.5 2.8 3.2	488
8	30 46 55	8.33 12.8 15.3	440 400 368	2950	67.18 79.54 86.12	90	54 63 64	2.5 2.8 3.2	521
9	30 46 55	8.33 12.8 15.3	499.5 450 414	2950	75.57 89.48 96.89	110	54 63 64	2.5 2.8 3.2	554
10	30 46 55	8.33 12.8 15.3	555 500 460	2950	83.97 99.42 107.66	110	54 63 64	2.5 2.8 3.2	586
11	30 46 55	8.33 12.8 15.3	610.5 550 506	2950	92.37 109.36 118.42	132	54 63 64	2.5 2.8 3.2	619
12	30 46 55	8.33 12.8 15.3	666 600 552	2950	100.8 119.3 129.2	132	54 63 64	2.5 2.8 3.2	652

SLD型泵主要技术规范 Main technical regime of model SLD pump

100SLD85-45型泵单级性能曲线图 Single-stage performance curve diagram of model 100SLD85-45 pump

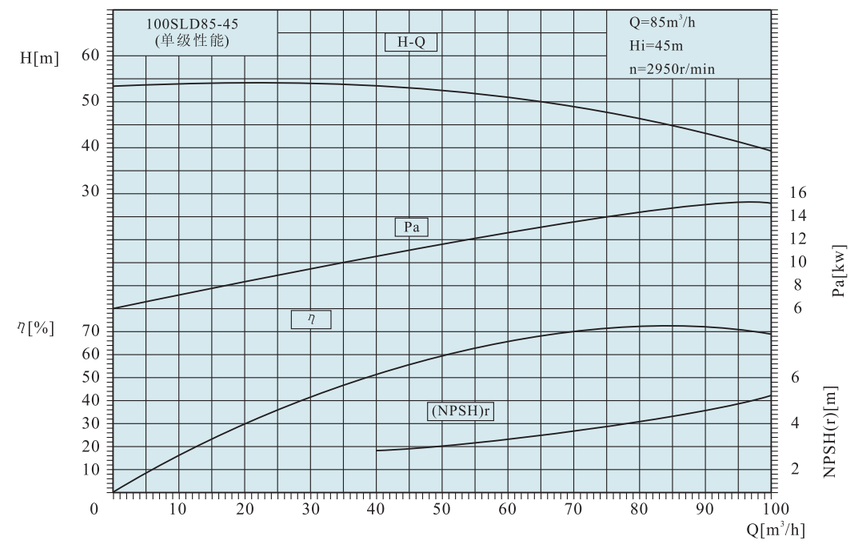

100SLD85-45型多级水泵性能表 Performance table of model 100SLD85-45 multi-stage water pump

级数 No of stage	流量 Capacity		扬程 Head (m)	转速 Speed (r/min)	功率 Power (kW)		效率 Efficiency (%)	必需汽蚀余量 (NPSH)r (m)	重量 Weight (kg)
	(m^3/h)	(L/s)			轴功率 shaft power	电机功率 Motor power			
2	55 85 100	15.3 23.6 27.8	102 90 78	2950	24.25 28.94 30.35	37	63 72 70	3.2 4.2 5.2	270
3	55 85 100	15.3 23.6 27.8	153 135 117	2950	36.38 43.4 45.53	55	63 72 70	3.2 4.2 5.2	385
4	55 85 100	15.3 23.6 27.8	204 180 156	2950	48.5 57.87 60.7	75	63 72 70	3.2 4.2 5.2	480
5	55 85 100	15.3 23.6 27.8	255 225 195	2950	60.63 72.34 75.86	90	63 72 70	3.2 4.2 5.2	540
6	55 85 100	15.3 23.6 27.8	306 270 234	2950	72.75 86.81 91.04	110	63 72 70	3.2 4.2 5.2	865
7	55 85 100	15.3 23.6 27.8	357 315 273	2950	84.88 101.3 106.2	132	63 72 70	3.2 4.2 5.2	950
8	55 85 100	15.3 23.6 27.8	408 360 312	2950	97.0 115.7 121.4	132	63 72 70	3.2 4.2 5.2	1035
9	55 85 100	15.3 23.6 27.8	459 405 351	2950	109.1 130.2 136.6	160	63 72 70	3.2 4.2 5.2	1120

SLD型泵主要技术规范 Main technical regime of model SLD pump

100SLD85-67型泵单级性能曲线图 Single-stage performance curve diagram of model 100SLD85-67 pump

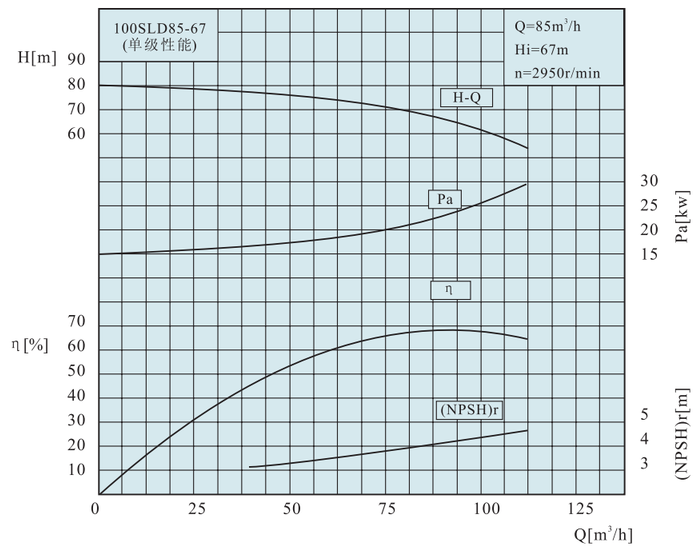

100SLD85-67型多级水泵性能表 Performance table of model 100SLD85-67 multi-stage water pump

级数 No of stage	流量 Capacity (m^3/h)	流量 Capacity (L/s)	扬程 Head (m)	转速 Speed (r/min)	功率 Power (kW) 轴功率 shaft power	功率 Power (kW) 电机功率 Motor power	效率 Efficiency (%)	必需汽蚀余量 (NPSH)r (m)	重量 Weight (kg)
3	55 85 100	15.3 23.6 27.8	222 201 183	2950	58.3 68.4 73.3	90	57 68 68	3.3 4.0 4.4	652
4	55 85 100	15.3 23.6 27.8	296 268 244	2950	77.8 91.2 97.8	110	57 68 68	3.3 4.0 4.4	724
5	55 85 100	15.3 23.6 27.8	370 335 305	2950	97.3 114 122.2	132	57 68 68	3.3 4.0 4.4	845
6	55 85 100	15.3 23.6 27.8	444 402 366	2950	116.7 136.9 146.7	160	57 68 68	3.3 4.0 4.4	1135
7	55 85 100	15.3 23.6 27.8	518 469 427	2950	136.2 159.6 171.1	200	57 68 68	3.3 4.0 4.4	1258
8	55 85 100	15.3 23.6 27.8	592 536 488	2950	155.6 182.4 195.5	220	57 68 68	3.3 4.0 4.4	1400
9	55 85 100	15.3 23.6 27.8	666 603 549	2950	175.1 205.2 220.0	250	57 68 68	3.3 4.0 4.4	1560

SLD型泵主要技术规范 Main technical regime of model SLD pump

100SLD85-80型泵单级性能曲线图 Single-stage performance curve diagram of model 100SLD85-80 pump

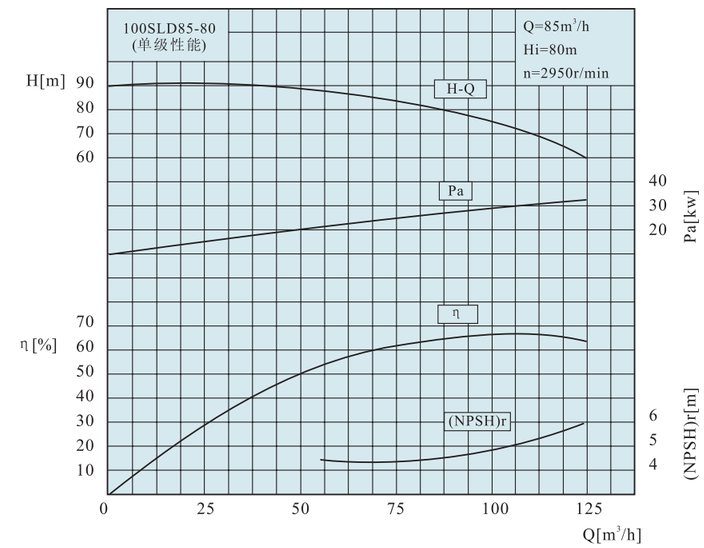

100SLD85-80型多级水泵性能表 Performance table of model 100SLD85-80 multi-stage water pump

级数 No of stage	流量 Capacity (m^3/h)	流量 Capacity (L/s)	扬程 Head (m)	转速 Speed (r/min)	功率 Power (kW) 轴功率 shaft power	功率 Power (kW) 电机功率 Motor power	效率 Efficiency (%)	必需汽蚀余量 (NPSH)r (m)	重量 Weight (kg)
3	54 85 108	15.0 23.6 30.0	264 240 210	2950	73.2 85.4 93.5	110	53 65 66	4.5 4.4 5.3	925
4	54 85 108	15.0 23.6 30.0	352 320 280	2950	97.6 113.9 124.7	132	53 65 66	4.5 4.4 5.3	1012
5	54 85 108	15.0 23.6 30.0	440 400 350	2950	122.0 142.3 160.0	160	53 65 66	4.5 4.4 5.3	1100
6	54 85 108	15.0 23.6 30.0	528 480 420	2950	146.4 170.8 187.1	200	53 65 66	4.5 4.4 5.3	1186
7	54 85 108	15.0 23.6 30.0	616 560 490	2950	170.9 199.3 218.4	250	53 65 66	4.5 4.4 5.3	1274
8	54 85 108	15.0 23.6 30.0	704 640 560	2950	195.3 227.8 249.6	280	53 65 66	4.5 4.4 5.3	1361
9	54 85 108	15.0 23.6 30.0	792 720 630	2950	219.8 256.3 280.7	315	53 65 66	4.5 4.4 5.3	1448
10	54 85 108	15.0 23.6 30.0	880 800 700	2950	244.2 284.8 311.9	355	53 65 66	4.5 4.4 5.3	1535
11	54 85 108	15.0 23.6 30.0	968 880 770	2950	268.6 313.2 343	400	53 65 66	4.5 4.4 5.3	1622
12	54 85 108	15.0 23.6 30.0	1056 960 840	2950	292.8 341.7 374.3	400	53 65 66	4.5 4.4 5.3	1710

SLD型泵主要技术规范 Main technical regime of model SLD pump

200SLD150-100型泵单级性能曲线图 Single-stage performance curve diagram of model 200SLD150-100 pump

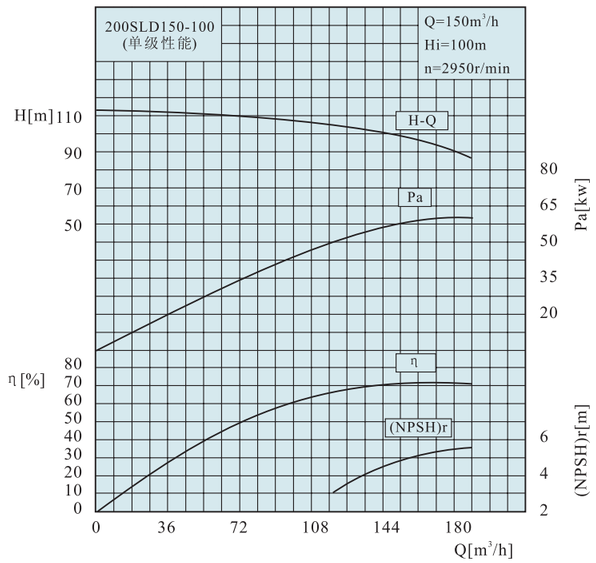

200SLD150-100型多级水泵性能表 Performance table of model 200SLD150-100 multi-stage water pump

级数 No of stage	流量 Capacity		扬程 Head (m)	转速 Speed (r/min)	功率 Power (kW)		效率 Efficiency (%)	必需汽蚀余量 (NPSH)r (m)	重量 Weight (kg)
	(m^3/h)	(L/s)			轴功率 shaft power	电机功率 Motor power			
3	120 150 180	33.3 41.7 50.0	315 300 270	2950	153 175 184	220	67 70 72	3.4 4.8 5.5	2285
4	120 150 180	33.3 41.7 50.0	420 400 360	2950	205 234 245	280	67 70 72	3.4 4.8 5.5	2435
5	120 150 180	33.3 41.7 50.0	525 500 450	2950	256 292 306	355	67 70 72	3.4 4.8 5.5	2585
6	120 150 180	33.3 41.7 50.0	630 600 540	2950	307 353 368	450	67 70 72	3.4 4.8 5.5	2735
7	120 150 180	33.3 41.7 50.0	735 700 630	2950	358 412 429	500	67 70 72	3.4 4.8 5.5	2885
8	120 150 180	33.3 41.7 50.0	840 800 720	2950	409 470 491	560	67 70 72	3.4 4.8 5.5	3035
9	120 150 180	33.3 41.7 50.0	945 900 810	2950	460 530 552	630	67 70 72	3.4 4.8 5.5	3185
10	120 150 180	33.3 41.7 50.0	1050 1000 900	2950	511 588 613	710	67 70 72	3.4 4.8 5.5	3335

SLD型泵主要技术规范 Main technical regime of model SLD pump

150SLD155-30型泵单级性能曲线图 Single-stage performance curve diagram of model 150SLD155-30 pump

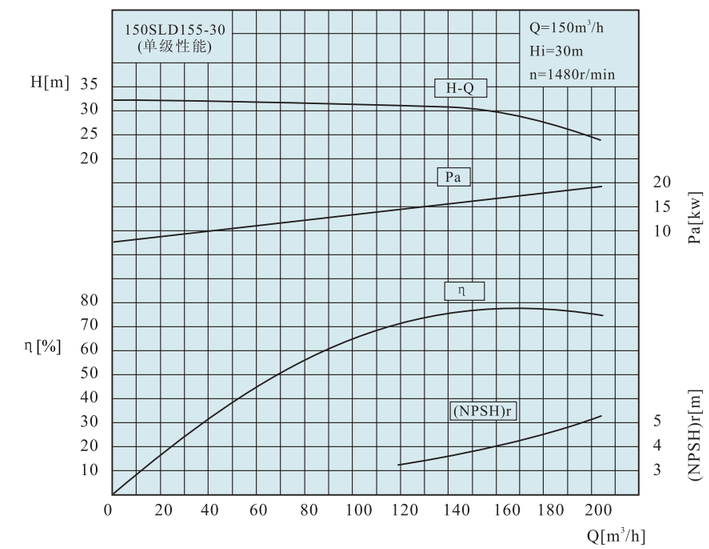

150SLD155-30型多级水泵性能表 Performance table of model 150SLD155-30 multi-stage water pump

级数 No of stage	流量 Capacity		扬程 Head (m)	转速 Speed (r/min)	功率 Power (kW)		效率 Efficiency (%)	必需汽蚀余量 (NPSH)r (m)	重量 Weight (kg)
	(m^3/h)	(L/s)			轴功率 shaft power	电机功率 Motor power			
2	119 155 190	33 43 53	64 60 54	1480	28.76 32.84 36.68	55	72.0 77.0 76.5	3.2 3.9 4.8	630
3	119 155 190	33 43 53	96 90 81	1480	43.14 49.26 55.02	75	72.0 77.0 76.5	3.2 3.9 4.8	750
4	119 155 190	33 43 53	128 120 108	1480	57.52 65.68 73.36	90	72.0 77.0 76.5	3.2 3.9 4.8	861
5	119 155 190	33 43 53	160 150 135	1480	71.90 82.10 91.70	110	72.0 77.0 76.5	3.2 3.9 4.8	972
6	119 155 190	33 43 53	192 180 162	1480	86.28 98.52 110.04	132	72.0 77.0 76.5	3.2 3.9 4.8	1084
7	119 155 190	33 43 53	224 210 189	1480	100.66 114.97 128.38	160	72.0 77.0 76.5	3.2 3.9 4.8	1195
8	119 155 190	33 43 53	256 240 216	1480	115.04 131.36 146.72	160	72.0 77.0 76.5	3.2 3.9 4.8	1306
9	119 155 190	33 43 53	288 270 243	1480	129.42 147.78 165.06	200	72.0 77.0 76.5	3.2 3.9 4.8	1418
10	119 155 190	33 43 53	320 300 270	1480	143.80 164.20 183.40	200	72.0 77.0 76.5	3.2 3.9 4.8	1529

SLD型泵主要技术规范 Main technical regime of model SLD pump

150SLD155-67型泵单级性能曲线图 Single-stage performance curve diagram of model 150SLD155-67 pump

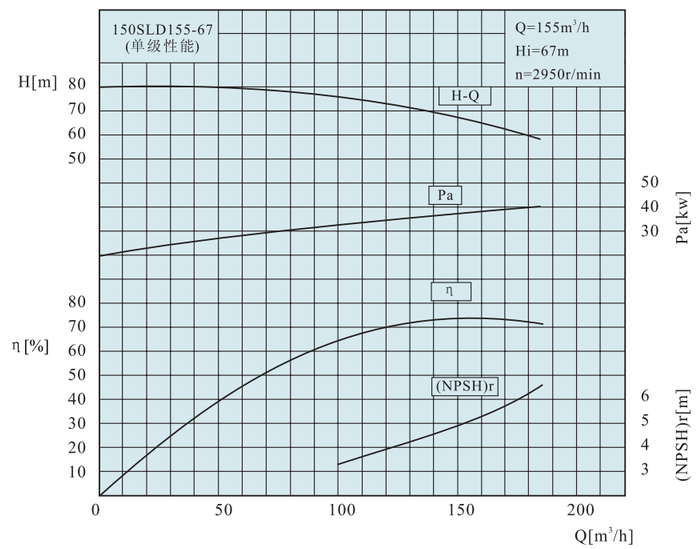

150SLD155-67型多级水泵性能表 Performance table of model 150SLD155-67 multi-stage water pump

级数 No of stage	流量 Capacity		扬程 Head (m)	转速 Speed (r/min)	功率 Power (kW)		效率 Efficiency (%)	必需汽蚀余量 (NPSH)r (m)	重量 Weight (kg)
	(m^3/h)	(L/s)			轴功率 shaft power	电机功率 Motor power			
3	100 155 185	27.8 43 51.4	228 201 177	2950	97.0 114.7 123.9	132	64 74 72	3.2 5.0 6.6	774
4	100 155 185	27.8 43 51.4	304 268 236	2950	129.4 152.9 165.1	200	64 74 72	3.2 5.0 6.6	869
5	100 155 185	27.8 43 51.4	380 335 295	2950	161.7 191.1 206.4	220	64 74 72	3.2 5.0 6.6	964
6	100 155 185	27.8 43 51.4	456 402 354	2950	194 229.3 247.7	280	64 74 72	3.2 5.0 6.6	1075
7	100 155 185	27.8 43 51.4	532 469 413	2950	226.4 267.5 289	315	64 74 72	3.2 5.0 6.6	1157
8	100 155 185	27.8 43 51.4	608 536 472	2950	258.7 305.7 330.3	355	64 74 72	3.2 5.0 6.6	1242
9	100 155 185	27.8 43 51.4	684 603 531	2950	291.1 344 371.6	450	64 74 72	3.2 5.0 6.6	1320

SLD型泵主要技术规范 Main technical regime of model SLD pump

250SLD250-150型泵单级性能曲线图 Single-stage performance curve diagram of model 250SLD250-150 pump

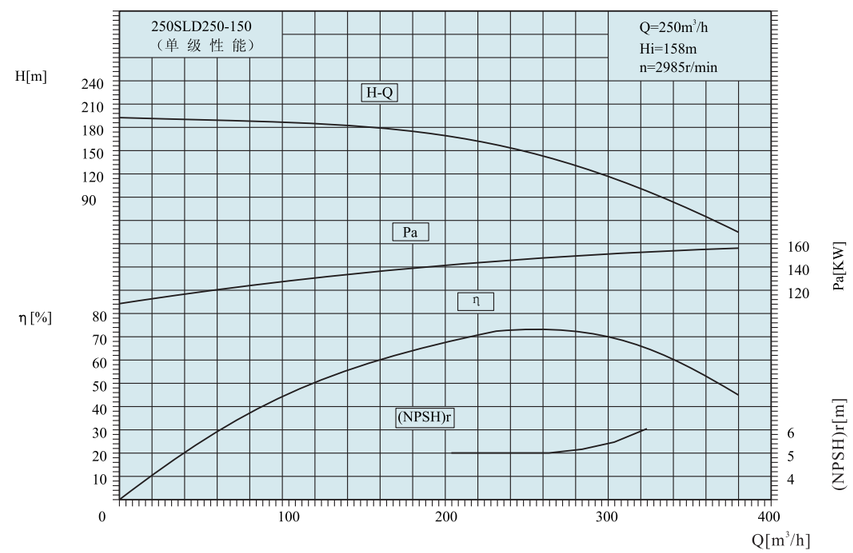

250SLD250-150型多级水泵性能表 Performance table of model 250SLD250-150 multi-stage water pump

级数 No of stage	流量 Capacity		扬程 Head (m)	转速 Speed (r/min)	功率 Power (kW)		效率 Efficiency (%)	必需汽蚀余量 (NPSH)r (m)	重量 Weight (kg)
	(m^3/h)	(L/s)			轴功率 shaft power	电机功率 Motor power			
5	234 250 277	65 69 77	813 790 745	2985	730 742 760	900	71 72 74	5	3566
6	234 250 277	65 69 77	976 949 894	2985	876 891 912	1000	71 72 74	5	3803
7	234 250 277	65 69 77	1138 1107 1043	2985	1021 1040 1064	1250	71 72 74	5	4040
8	234 250 277	65 69 77	1301 1265 1192	2985	1168 1188 1216	1400	71 72 74	5	4278
9	234 250 277	65 69 77	1464 1423 1341	2985	1314 1337 1368	1600	71 72 74	5	4516
10	234 250 277	65 69 77	1627 1581 1490	2985	1460 1485 1520	1800	71 72 74	5	4753
11	234 250 277	65 69 77	1790 1740 1640	2985	1606 1634 1673	2000	71 72 74	5	4987

须配稀油站

SLD型泵主要技术规范 Main technical regime of model SLD pump

250SLD250-150(A)型泵单级性能曲线图 Single-stage performance curve diagram of model 250SLD250-150(A) pump

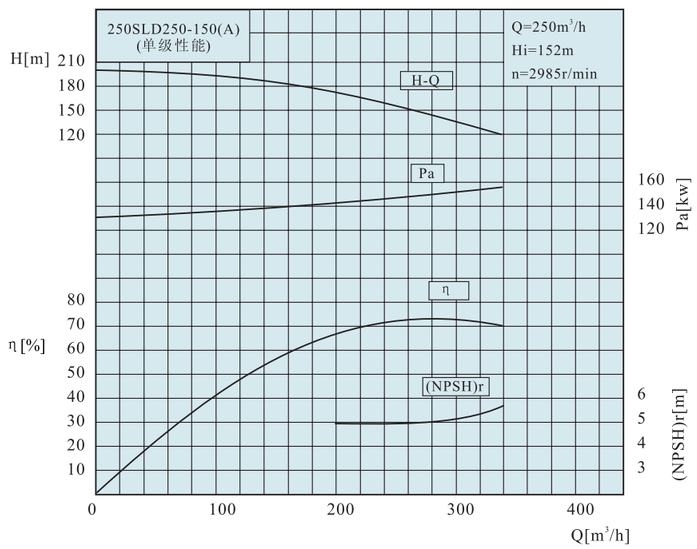

250SLD250-150(A)型多级水泵性能表 Performance table of model 250SLD250-150(A) multi-stage water pump

级数 No of stage	流量 Capacity		扬程 Head (m)	转速 Speed (r/min)	功率 Power (kW)		效率 Efficiency (%)	必需汽蚀余量 (NPSH)r (m)	重量 Weight (kg)
	(m^3/h)	(L/s)			轴功率 shaft power	电机功率 Motor power			
5	234 250 277	65 69 77	800 764 725	2985	718 718 740	900	71 72 74	5	3566
6	234 250 277	65 69 77	960 917 870	2985	862 861 888	1000	71 72 74	5	3803
7	234 250 277	65 69 77	1120 1070 1015	2985	1005 1005 1036	1250	71 72 74	5	4040
8	234 250 277	65 69 77	1280 1222 1160	2985	1149 1149 1184	1400	71 72 74	5	4278
9	234 250 277	65 69 77	1440 1375 1305	2985	1292 1292 1332	1600	71 72 74	5	4516
10	234 250 277	65 69 77	1600 1528 1450	2985	1436 1445 1480	1800	71 72 74	5	4753
11	234 250 277	65 69 77	1760 1681 1595	2985	1580 1580 1628	2000	71 72 74	5	4987

须配稀油站

SLD型泵主要技术规范 Main technical regime of model SLD pump

200SLD280-43型泵单级性能曲线图 Single-stage performance curve diagram of model 200SLD280-43 pump

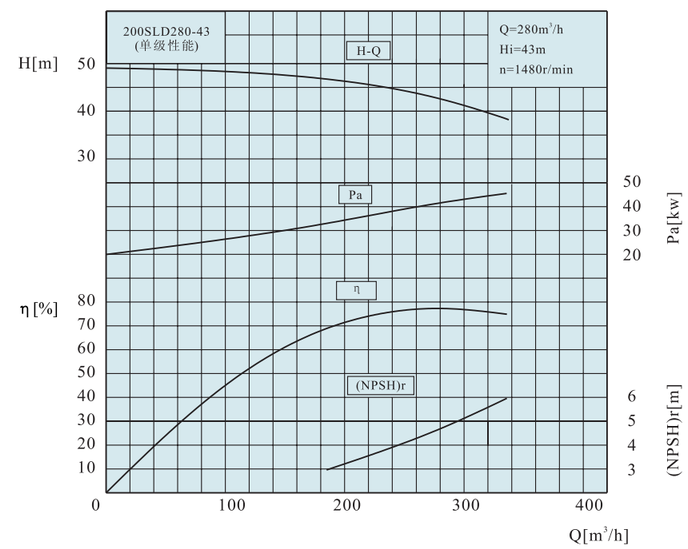

200SLD280-43型多级水泵性能表 Performance table of model 200SLD280-43 multi-stage water pump

级数 No of stage	流量 Capacity		扬程 Head (m)	转速 Speed (r/min)	功率 Power (kW)		效率 Efficiency (%)	必需汽蚀余量 (NPSH)r (m)	重量 Weight (kg)
	(m^3/h)	(L/s)			轴功率 shaft power	电机功率 Motor power			
2	185 280 335	51.4 77.8 93.1	94 86 76	1480	68.6 85.2 92.4	110	69 77 75	3.0 4.7 6.0	1003
3	185 280 335	51.4 77.8 93.1	141 129 114	1480	103.0 127.7 138.7	160	69 77 75	3.0 4.7 6.0	1205
4	185 280 335	51.4 77.8 93.1	188 172 152	1480	137.3 170.3 184.9	200	69 77 75	3.0 4.7 6.0	1407
5	185 280 335	51.4 77.8 93.1	235 215 190	1480	171.6 212.9 231.1	250	69 77 75	3.0 4.7 6.0	1610
6	185 280 335	51.4 77.8 93.1	282 258 228	1480	205.9 255.5 277.3	315	69 77 75	3.0 4.7 6.0	1812
7	185 280 335	51.4 77.8 93.1	329 301 266	1480	240.2 298.1 323.6	355	69 77 75	3.0 4.7 6.0	2014
8	185 280 335	51.4 77.8 93.1	376 344 304	1480	274.5 340.7 369.8	400	69 77 75	3.0 4.7 6.0	2216
9	185 280 335	51.4 77.8 93.1	423 387 342	1480	308.9 383.2 416.0	450	69 77 75	3.0 4.7 6.0	2418

SLD型泵主要技术规范 Main technical regime of model SLD pump

200SLD280-65型泵单级性能曲线图 Single-stage performance curve diagram of model 200SLD280-65 pump

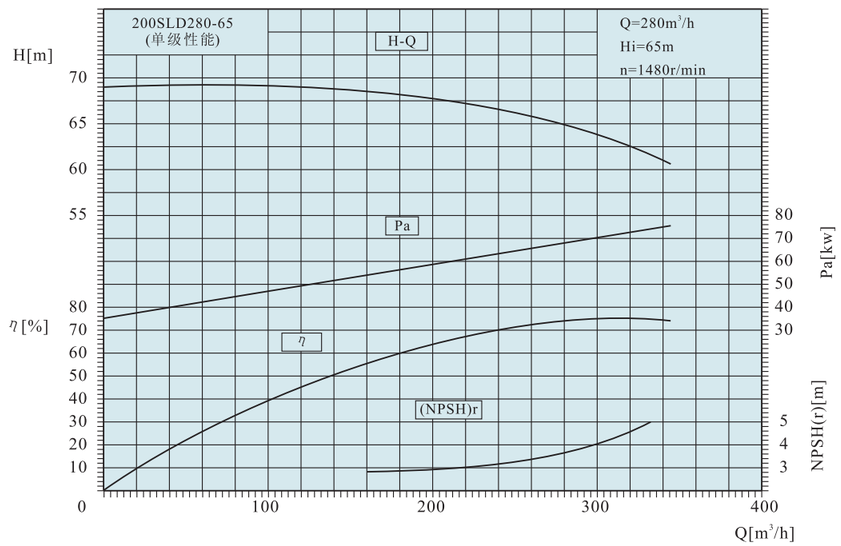

200SLD280-65型多级水泵性能表 Performance table of model 200SLD280-65 multi-stage water pump

级数 No of stage	流量 Capacity		扬程 Head (m)	转速 Speed (r/min)	功率 Power (kW)		效率 Efficiency (%)	必需汽蚀余量 (NPSH)r (m)	重量 Weight (kg)
	(m^3/h)	(L/s)			轴功率 shaft power	电机功率 Motor power			
6	185	51.4	408	1480	337.0	500	61	2.8	2682
	280	77.8	390		407.4		73	3.7	
	335	93.1	372		452.5		75	5.0	
7	185	51.4	476	1480	393.1	560	61	2.8	2948
	280	77.8	455		475.3		73	3.7	
	335	93.1	434		528.0		75	5.0	
8	185	51.4	544	1480	449.3	630	61	2.8	3213
	280	77.8	520		543.2		73	3.7	
	335	93.1	496		603.3		75	5.0	
9	185	51.4	612	1480	505.5	800	61	2.8	3480
	280	77.8	585		611.1		73	3.7	
	335	93.1	558		678.8		75	5.0	
10	185	51.4	680	1480	561.6	900	61	2.8	3746
	280	77.8	650		679.0		73	3.7	
	335	93.1	620		754.2		75	5.0	

SLD型泵主要技术规范 Main technical regime of model SLD pump

200SLD280-100型泵单级性能曲线图 Single-stage performance curve diagram of model 200SLD280-100 pump

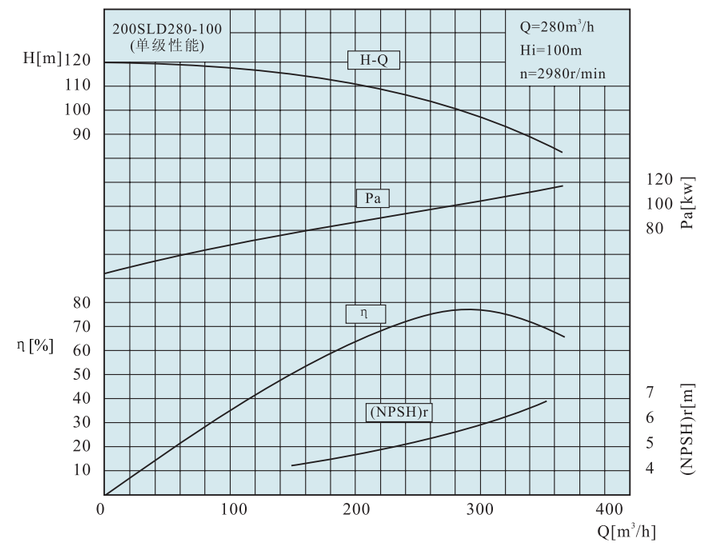

200SLD280-100型多级水泵性能表 Performance table of model 200SLD280-100 multi-stage water pump

级数 No of stage	流量 Capacity		扬程 Head (m)	转速 Speed (r/min)	功率 Power (kW)		效率 Efficiency (%)	必需汽蚀余量 (NPSH)r (m)	重量 Weight (kg)
	(m^3/h)	(L/s)			轴功率 shaft power	电机功率 Motor power			
2	250	69.4	210	2980	193.2	250	74	5.1	1740
	280	77.8	200		198.0		77	5.6	
	300	83.3	196		207.8		77	5.9	
3	250	69.4	315	2980	289.6	400	74	5.1	1920
	280	77.8	300		296.9		77	5.6	
	300	83.3	294		311.8		77	5.9	
4	250	69.4	420	2980	386.3	500	74	5.1	2100
	280	77.8	400		396.3		77	5.6	
	300	83.3	392		416.2		77	5.9	
5	250	69.4	525	2980	483.3	630	74	5.1	2280
	280	77.8	500		495.4		77	5.6	
	300	83.3	490		520.3		77	5.9	
6	250	69.4	630	2980	580.2	710	74	5.1	2460
	280	77.8	600		594.5		77	5.6	
	300	83.3	588		624.2		77	5.9	
7	250	69.4	735	2980	676.6	900	74	5.1	2640
	280	77.8	700		693.6		77	5.6	
	300	83.3	686		728.3		77	5.9	
8	250	69.4	840	2980	773.3	1000	74	5.1	2820
	280	77.8	800		792.7		77	5.6	
	300	83.3	784		832.3		77	5.9	
9	250	69.4	945	2980	869.9	1120	74	5.1	3000
	280	77.8	900		891.8		77	5.6	
	300	83.3	882		936.3		77	5.9	
10	250	69.4	1050	2980	966.6	1250	74	5.1	3180
	280	77.8	1000		990.8		77	5.6	
	300	83.3	980		1040.4		77	5.9	

SLD型泵主要技术规范 Main technical regime of model SLD pump

250SLD300-150型泵单级性能曲线图 Single-stage performance curve diagram of model 250SLD300-150 pump

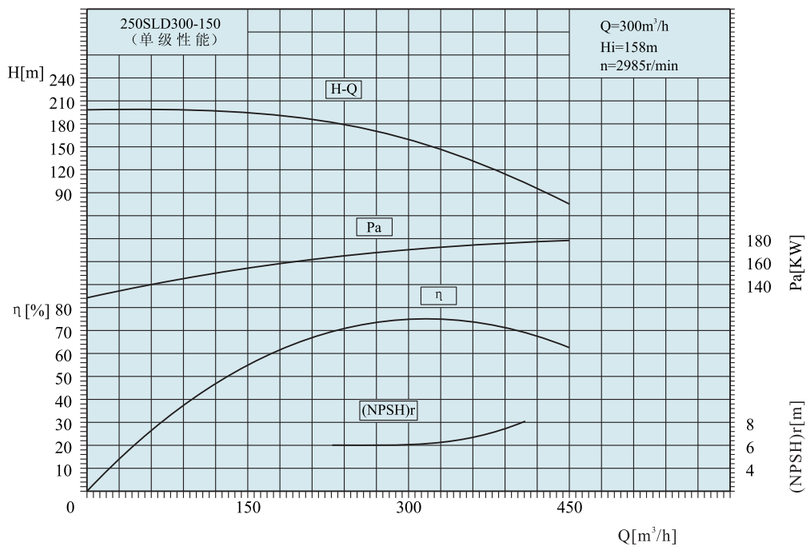

250SLD300-150型多级水泵性能表 Performance table of model 250SLD300-150 multi-stage water pump

级数 No of stage	流量 Capacity		扬程 Head (m)	转速 Speed (r/min)	功率 Power (kW)		效率 Efficiency (%)	必需汽蚀余量 (NPSH)r (m)	重量 Weight (kg)
	(m^3/h)	(L/s)			轴功率 shaft power	电机功率 Motor power			
5	270 300 360	75 83.5 100	800 790 745	2985	795 843.7 936.4	1120	74 76.5 78	6	3000
6	270 300 360	75 83.5 100	960 948 894	2985	954 1012.4 1123.6	1250	74 76.5 78	6	3300
7	270 300 360	75 83.5 100	1120 1106 1043	2985	1113 1181.2 1311	1400	74 76.5 78	6	3600
8	270 300 360	75 83.5 100	1280 1264 1192	2985	1272 1350 1498.2	1600	74 76.5 78	6	3900
9	270 300 360	75 83.5 100	1440 1422 1341	2985	1431 1518.6 1685.5	1800	74 76.5 78	6	4200
10	270 300 360	75 83.5 100	1600 1580 1490	2985	1590 1687.4 1872.8	2000	74 76.5 78	6	4500
11	270 300 360	75 83.5 100	1760 1738 1639	2985	1749 1856 2060	2240	74 76.5 78	6	4800

SLD型泵主要技术规范 Main technical regime of model SLD pump

250SLD300-150(A)型泵单级性能曲线图 Single-stage performance curve diagram of model 250SLD300-150(A) pump

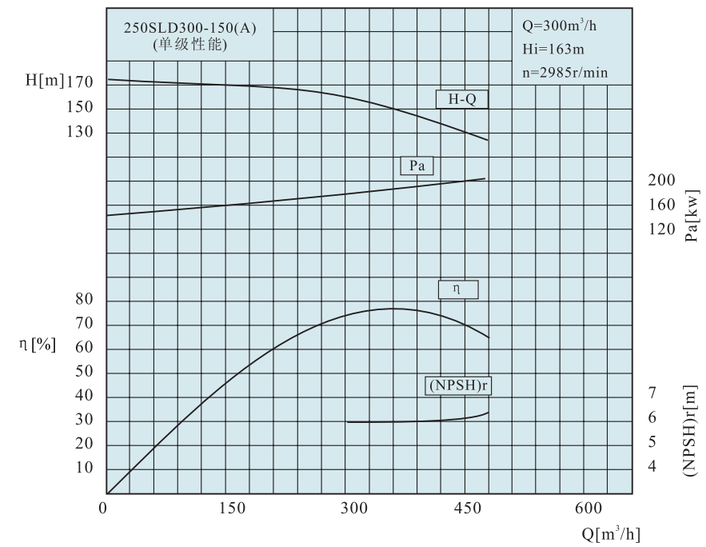

250SLD300-150(A)型多级水泵性能表 Performance table of model 250SLD300-150(A) multi-stage water pump

级数 No of stage	流量 Capacity		扬程 Head (m)	转速 Speed (r/min)	功率 Power (kW)		效率 Efficiency (%)	必需汽蚀余量 (NPSH)r (m)	重量 Weight (kg)
	(m^3/h)	(L/s)			轴功率 shaft power	电机功率 Motor power			
5	270 300 360	75 83.5 100	824 813 750	2985	819 868 943	1120	74 76.5 78	6	3000
6	270 300 360	75 83.5 100	988 976 900	2985	983 1042 1131	1250	74 76.5 78	6	3300
7	270 300 360	75 83.5 100	1153 1139 1050	2985	1146 1216 1320	1400	74 76.5 78	6	3600
8	270 300 360	75 83.5 100	1318 1302 1200	2985	1310 1390 1508	1600	74 76.5 78	6	3900
9	270 300 360	75 83.5 100	1483 1464 1350	2985	1474 1564 1697	1800	74 76.5 78	6	4200
10	270 300 360	75 83.5 100	1648 1627 1500	2985	1637 1738 1885	2000	74 76.5 78	6	4500
11	270 300 360	75 83.5 100	1812 1798 1650	2985	1800 1911 2073	2240	74 76.5 78	6	4800

须配稀油站

SLD型泵主要技术规范 Main technical regime of model SLD pump

200SLD360-50型泵单级性能曲线图 Single-stage performance curve diagram of model 200SLD360-50 pump

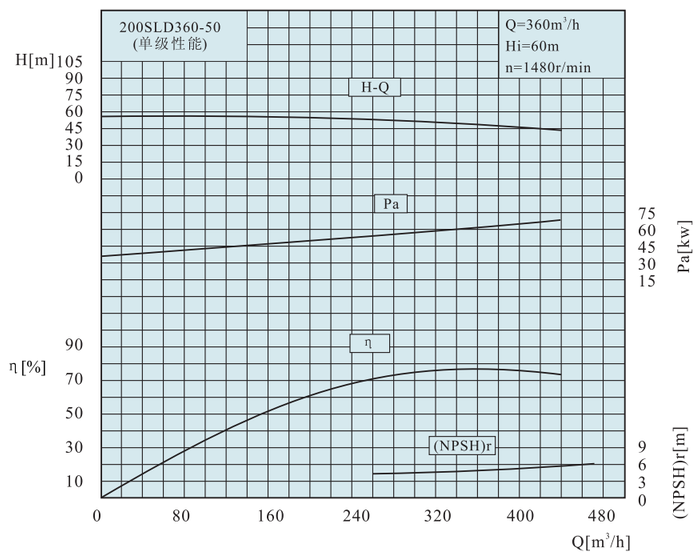

200SLD360-50型多级水泵性能表 Performance table of model 200SLD360-50 multi-stage water pump

级数 No of stage	流量 Capacity		扬程 Head (m)	转速 Speed (r/min)	功率 Power (kW)		效率 Efficiency (%)	必需汽蚀余量 (NPSH)r (m)	重量 Weight (kg)
	(m^3/h)	(L/s)			轴功率 shaft power	电机功率 Motor power			
2	300 360 440	83.3 100 122.2	106 100 92	1480	115.5 125.8 147	160	75 78 75	4.65 4.7 5.4	676
3	300 360 440	83.3 100 122.2	159 150 138	1480	173.3 188.6 220.6	250	75 78 75	4.65 4.7 5.4	807
4	300 360 440	83.3 100 122.2	212 200 184	1480	231 251.5 294.2	355	75 78 75	4.65 4.7 5.4	938
5	300 360 440	83.3 100 122.2	265 250 230	1480	288.8 314.4 367.7	400	75 78 75	4.65 4.7 5.4	1069
6	300 360 440	83.3 100 122.2	318 300 276	1480	346.6 377.3 441.2	500	75 78 75	4.65 4.7 5.4	1200
7	300 360 440	83.3 100 122.2	371 350 322	1480	404.3 440.2 514.7	560	75 78 75	4.65 4.7 5.4	1331
8	300 360 440	83.3 100 122.2	424 400 368	1480	462.2 503 588.3	630	75 78 75	4.65 4.7 5.4	1462
9	300 360 440	83.3 100 122.2	477 450 414	1480	520 566 661.8	710	75 78 75	4.65 4.7 5.4	1593
10	300 360 440	83.3 100 122.2	530 500 460	1480	577.7 628.8 735.4	800	75 78 75	4.65 4.7 5.4	1724
11	300 360 440	83.3 100 122.2	583 550 506	1480	635.4 692 809	900	75 78 75	4.65 4.7 5.4	1855
12	300 360 440	83.3 100 122.2	636 600 552	1480	693.2 754.6 882.4	1000	75 78 75	4.65 4.7 5.4	1986

SLD型泵主要技术规范 Main technical regime of model SLD pump

200SLD420-93型泵单级性能曲线图 Single-stage performance curve diagram of model 200SLD420-93 pump

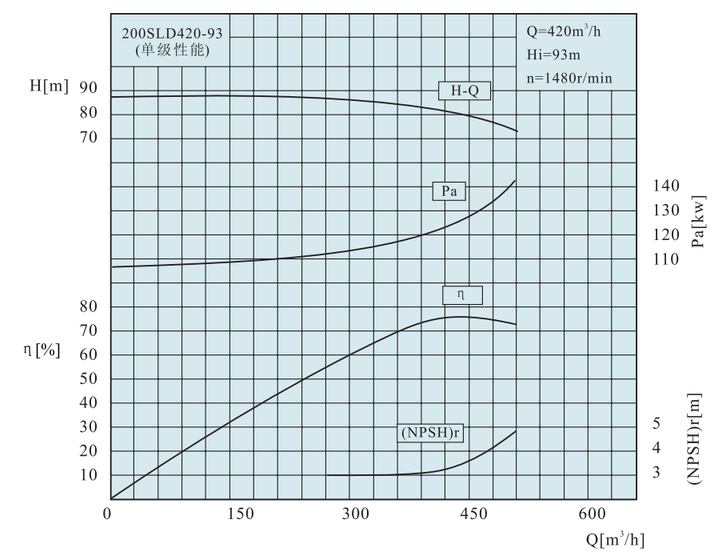

200SLD420-93型多级水泵性能表 Performance table of model 200SLD420-930 multi-stage water pump

级数 No of stage	流量 Capacity		扬程 Head (m)	转速 Speed (r/min)	功率 Power (kW)		效率 Efficiency (%)	必需汽蚀余量 (NPSH)r (m)	重量 Weight (kg)
	(m^3/h)	(L/s)			轴功率 shaft power	电机功率 Motor power			
2	360 420 480	100 117 134	168.3 163.6 154.7	1480	239 246.1 269.5	315	69 76 75	3.0 3.2 4.2	4000
3	360 420 480	100 117 134	267.3 260.3 245.7	1480	379.8 391.7 428.2	450	69 76 75	3.0 3.2 4.2	4400
4	360 420 480	100 117 134	366.3 356.7 336.7	1480	520.5 536.8 586.8	630	69 76 75	3.0 3.2 4.2	4800
5	360 420 480	100 117 134	465.3 453.1 427.7	1480	661.1 681.9 745.4	800	69 76 75	3.0 3.2 4.2	5200
6	360 420 480	100 117 134	564.3 549.5 518.7	1480	801.8 827 904.1	1000	69 76 75	3.0 3.2 4.2	5600
7	360 420 480	100 117 134	663.3 645.9 609.7	1480	942.5 972.1 1062.7	1120	69 76 75	3.0 3.2 4.2	6100
8	360 420 480	100 117 134	762.3 742.3 700.7	1480	1083.1 1117.2 1221.3	1250	69 76 75	3.0 3.2 4.2	6500
9	360 420 480	100 117 134	861.3 838.3 791.7	1480	1223.8 1262.2 1379.9	1400	69 76 75	3.0 3.2 4.2	6900
10	360 420 480	100 117 134	960.3 935.1 882.7	1480	1036.5 1408.3 1538.5	1600	69 76 75	3.0 3.2 4.2	7300
11	360 420 480	100 117 134	1059.3 1031.5 973.7	1480	1505.1 1552.4 1697.1	1800	69 76 75	3.0 3.2 4.2	7700
12	360 420 480	100 117 134	1153.3 1127.9 1064.7	1480	1645.8 1697.5 1855.7	2000	69 76 75	3.0 3.2 4.2	8100

SLD型泵主要技术规范 Main technical regime of model SLD pump

250SLD450-60型泵单级性能曲线图 Single-stage performance curve diagram of model 250SLD450-60 pump

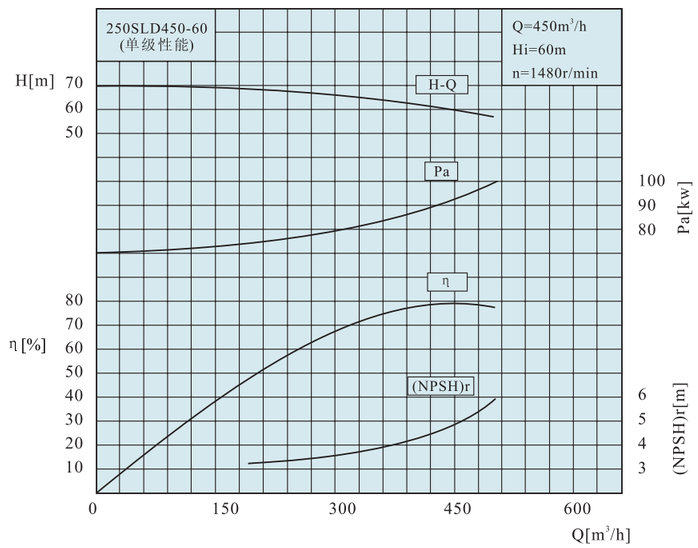

250SLD450-60型多级水泵性能表 Performance table of model 250SLD450-60 multi-stage water pump

级数 No of stage	流量 Capacity		扬程 Head (m)	转速 Speed (r/min)	功率 Power (kW)		效率 Efficiency (%)	必需汽蚀余量 (NPSH)r (m)	重量 Weight (kg)
	(m^3/h)	(L/s)			轴功率 shaft power	电机功率 Motor power			
2	335 450 500	93.1 125 139	130 120 114	1480	164.7 186.0 199.0	250	72 79 78	3.8 4.9 6.0	1846
3	335 450 500	93.1 125 139	195 180 170	1480	247.1 279.2 298.5	355	72 79 78	3.8 4.9 6.0	2138
4	335 450 500	93.1 125 139	260 240 228	1480	329.4 372.3 398	450	72 79 78	3.8 4.9 6.0	2437
5	335 450 500	93.1 125 139	325 300 285	1480	411.8 465.4 497.5	560	72 79 78	3.8 4.9 6.0	2746
6	335 450 500	93.1 125 139	390 360 342	1480	494.2 558.5 597	630	72 79 78	3.8 4.9 6.0	3054
7	335 450 500	93.1 125 139	455 420 399	1480	576.5 651.5 696.5	800	72 79 78	3.8 4.9 6.0	3362
8	335 450 500	93.1 125 139	520 480 456	1480	658.9 744.6 796	900	72 79 78	3.8 4.9 6.0	3670
9	335 450 500	93.1 125 139	585 540 513	1480	741.2 837.7 895.6	1000	72 79 78	3.8 4.9 6.0	3978
10	335 450 500	93.1 125 139	650 600 570	1480	823.6 930.8 995.1	1120	72 79 78	3.8 4.9 6.0	4287
11	335 450 500	93.1 125 139	715 660 627	1480	906.1 1023.4 1094.9	1250	72 79 78	3.8 4.9 6.0	4595

SLD型泵主要技术规范 Main technical regime of model SLD pump

250SLD500-57型泵单级性能曲线图 Single-stage performance curve diagram of model 250SLD500-57 pump

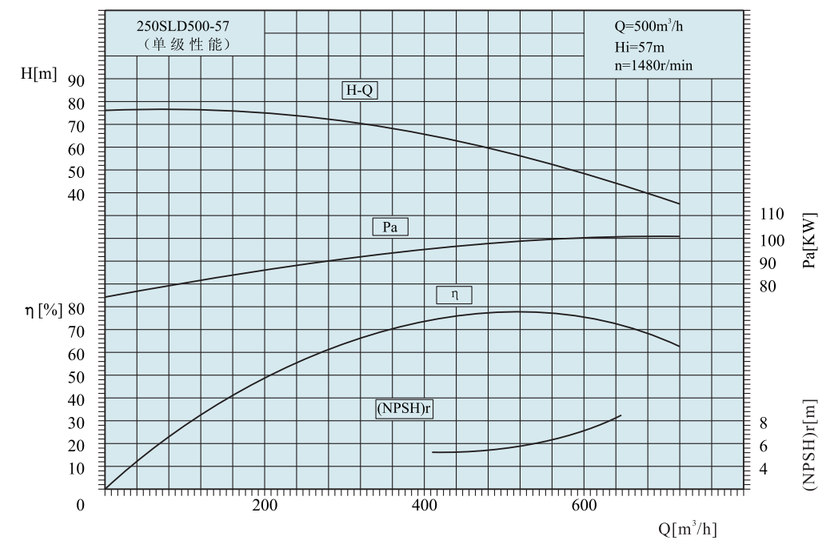

250SLD500-57型多级水泵性能表 Performance table of model 250SLD500-57 multi-stage water pump

级数 No of stage	流量 Capacity		扬程 Head (m)	转速 Speed (r/min)	功率 Power (kW)		效率 Efficiency (%)	必需汽蚀余量 (NPSH)r (m)	重量 Weight (kg)
	(m^3/h)	(L/s)			轴功率 shaft power	电机功率 Motor power			
2	425 500 600	118 139 167	124 114 100	1480	191.2 196.6 212.5	250	75 77 77	4.6 6.0 7.0	1700
3	425 500 600	118 139 167	186 171 150	1480	286.9 294.6 318.2	355	75 77 77	4.6 6.0 7.0	1950
4	425 500 600	118 139 167	248 228 200	1480	382.8 392.8 424.2	450	75 77 77	4.6 6.0 7.0	2300
5	425 500 600	118 139 167	310 285 250	1480	478.2 491.0 530.3	560	75 77 77	4.6 6.0 7.0	2600
6	425 500 600	118 139 167	372 342 300	1480	573.8 589.2 636.4	710	75 77 77	4.6 6.0 7.0	2900
7	425 500 600	118 139 167	434 399 350	1480	669.5 687.4 742.4	800	75 77 77	4.6 6.0 7.0	3200
8	425 500 600	118 139 167	496 456 400	1480	765.1 785.7 848.5	900	75 77 77	4.6 6.0 7.0	3500
9	425 500 600	118 139 167	558 513 450	1480	860.7 883.8 945.5	1000	75 77 77	4.6 6.0 7.0	4700
10	425 500 600	118 139 167	620 570 500	1480	956.4 982.1 1060.6	1120	75 77 77	4.6 6.0 7.0	4100
11	425 500 600	118 139 167	682 627 550	1480	1051.5 1081.1 1169.2	1250	75 77 77	4.6 6.0 7.0	4400

SLD型泵主要技术规范 Main technical regime of model SLD pump

300SLD600-60型泵单级性能曲线图 Single-stage performance curve diagram of model 300SLD600-60 pump

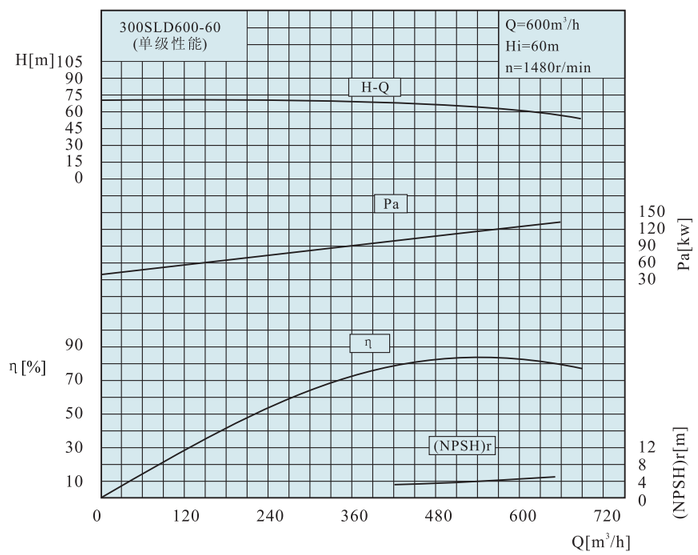

300SLD600-60型多级水泵性能表 Performance table of model 300SLD600-60 multi-stage water pump

级数 No of stage	流量 Capacity		扬程 Head (m)	转速 Speed (r/min)	功率 Power (kW)		效率 Efficiency (%)	必需汽蚀余量 (NPSH)r (m)	重量 Weight (kg)
	(m^3/h)	(L/s)			轴功率 shaft power	电机功率 Motor power			
2	450 600 638	125 166.6 177.2	130 120 110	1480	201.4 238.8 241.6	280	79 82 79	4.0 4.8 5.2	1750
3	450 600 638	125 166.6 177.2	195 180 165	1480	321.6 328.2 362.4	450	79 82 79	4.0 4.8 5.2	1950
4	450 600 638	125 166.6 177.2	260 240 220	1480	428.8 477.6 483.2	560	79 82 79	4.0 4.8 5.2	2260
5	450 600 638	125 166.6 177.2	325 300 275	1480	536 597 604	710	79 82 79	4.0 4.8 5.2	2570
6	450 600 638	125 166.6 177.2	390 360 330	1480	643.2 716.4 724.8	900	79 82 79	4.0 4.8 5.2	2880
7	450 600 638	125 166.6 177.2	455 420 385	1480	750.4 835.8 845.6	1000	79 82 79	4.0 4.8 5.2	3190
8	450 600 638	125 166.6 177.2	520 480 440	1480	857.6 955.2 966.4	1120	79 82 79	4.0 4.8 5.2	3500
9	450 600 638	125 166.6 177.2	585 540 495	1480	964.8 1074.6 1087.2	1250	79 82 79	4.0 4.8 5.2	3810
10	450 600 638	125 166.6 177.2	650 600 550	1480	1072 1194 1208	1400	79 82 79	4.0 4.8 5.2	4120

SLD型泵主要技术规范 Main technical regime of model SLD pump

300SLD720-60型泵单级性能曲线图 Single-stage performance curve diagram of model 300SLD720-60 pump

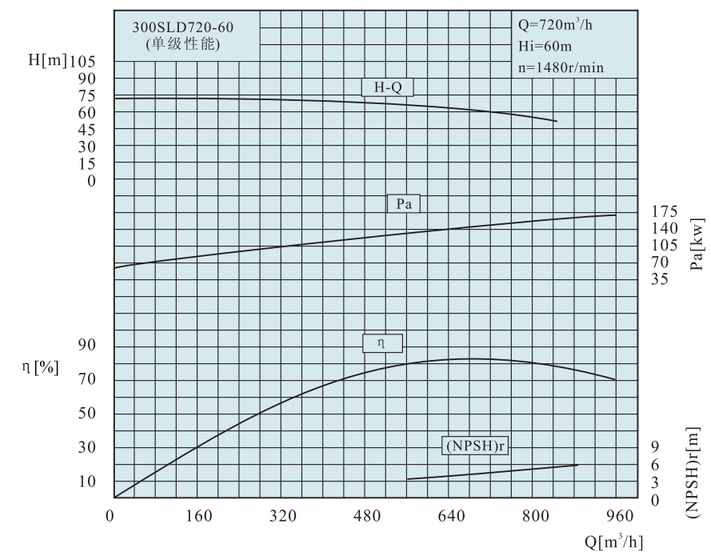

300SLD720-60型多级水泵性能表 Performance table of model 300SLD720-60 multi-stage water pump

级数 No of stage	流量 Capacity		扬程 Head (m)	转速 Speed (r/min)	功率 Power (kW)		效率 Efficiency (%)	必需汽蚀余量 (NPSH)r (m)	重量 Weight (kg)
	(m^3/h)	(L/s)			轴功率 shaft power	电机功率 Motor power			
2	550 720 850	152.8 200 236	132 120 108	1480	260 294 318.4	355	76 80 78.5	3.5 4.5 5.5	1830
3	550 720 850	152.8 200 236	198 180 162	1480	390 441 477.6	560	76 80 78.5	3.5 4.5 5.5	2040
4	550 720 850	152.8 200 236	264 240 216	1480	520 588 636.8	710	76 80 78.5	3.5 4.5 5.5	2350
5	550 720 850	152.8 200 236	330 300 270	1480	640 735 796	800	76 80 78.5	3.5 4.5 5.5	2650
6	550 720 850	152.8 200 236	396 360 324	1480	780 882 955.2	1000	76 80 78.5	3.5 4.5 5.5	2960
7	550 720 850	152.8 200 236	462 420 378	1480	910 1029 1114.4	1250	76 80 78.5	3.5 4.5 5.5	3280
8	550 720 850	152.8 200 236	528 480 432	1480	1040 1176 1273.6	1400	76 80 78.5	3.5 4.5 5.5	3595
9	550 720 850	152.8 200 236	594 540 486	1480	1170 1323 1432.8	1600	76 80 78.5	3.5 4.5 5.5	3900

SLD型泵主要技术规范 Main technical regime of model SLD pump

350SLD1100-86型泵单级性能曲线图 Single-stage performance curve diagram of model 350SLD1100-86 pump

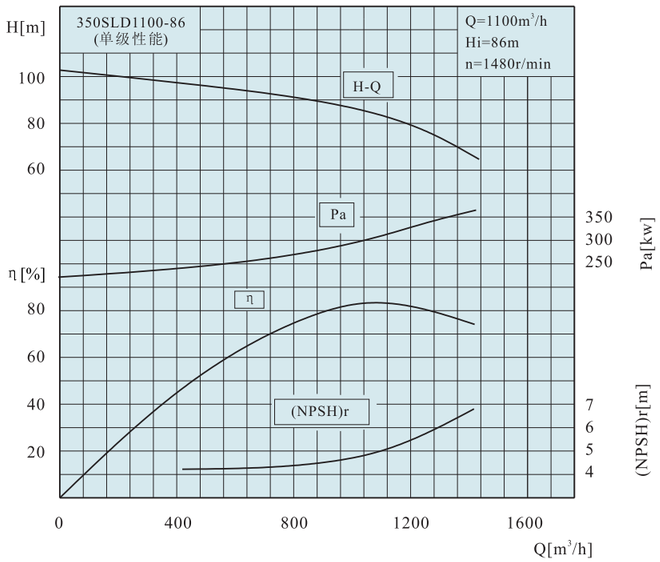

350SLD1100-86型多级水泵性能表 Performance table of model 350SLD1100-86 multi-stage water pump

级数 No of stage	流量 Capacity		扬程 Head (m)	转速 Speed (r/min)	功率 Power (kW)		效率 Efficiency (%)	必需汽蚀余量 (NPSH)r (m)
	(m^3/h)	(L/s)			轴功率 shaft power	电机功率 Motor power		
3	880 1100 1265	244.4 305.6 351.4	262 250 229	1480	805.4 913.8 986.7	1120	78 82 80	4.5 5.0 5.6
4	880 1100 1265	244.4 305.6 351.4	361 345 317	1480	1109.8 1261.1 1365.9	1400	78 82 80	4.5 5.0 5.6
5	880 1100 1265	244.4 305.6 351.4	460 440 404	1480	1414.2 1608.4 1740.7	1800	78 82 80	4.5 5.0 5.6
6	880 1100 1265	244.4 305.6 351.4	560 535 491	1480	1721.6 1955.7 2115.7	2240	78 82 80	4.5 5.0 5.6
7	880 1100 1265	244.4 305.6 351.4	659 630 578	1480	2026.1 2302.9 2490.5	2500	78 82 80	4.5 5.0 5.6
8	880 1100 1265	244.4 305.6 351.4	758 725 632	1480	2213.1 2650.2 2723.2	2800	78 82 80	4.5 5.0 5.6

SLD型泵的外形及安装尺寸 External and erection dimensions of model SLD pump

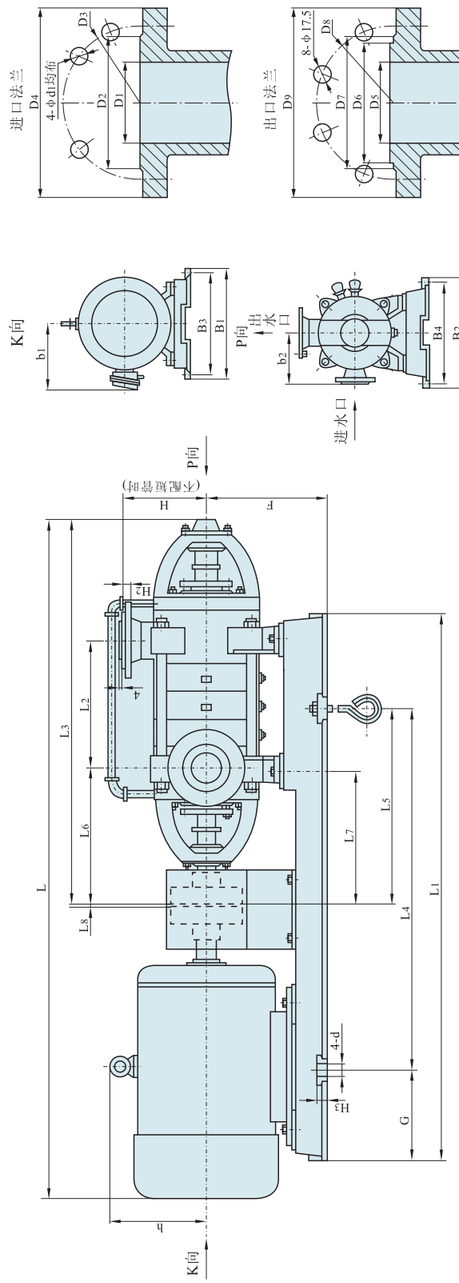

图三 65SLD25-30、80SLD46-30型泵的外形及安装尺寸图 Fig.3 Figure and dimension figure for series pump

泵型 Type and No of stage	尺寸 Dimensions	L	L1	L2	L3	L4	L5	L6	L7	L8	G	H	H2	H3	F	B1	B2	B3	B4	b1	b2	h	D1	D2	D3	D4	D5	D6	D7	D8	D9	d	d1	配套电机 Ligand motor 型号 Type	功率 Power (KW)
65SLD 25-30	3	1450	1110	230	845	760	433	330	315	4	165	210	28	35	250	530	530	460	460	255	210	225	Φ65	Φ110	Φ130	Φ160	Φ65	Φ109	Φ122	Φ145	Φ185	Φ30	Φ17.5	Y160M2-2	15
	4	1560	1219	295	910	850	478	330	315	4	165	210	28	35	250	530	530	460	460	255	210	225	Φ65	Φ110	Φ130	Φ160	Φ65	Φ109	Φ122	Φ145	Φ185	Φ30	Φ17.5	Y160L-2	18.5
	5	1650	1297	360	975	880	510	330	315	4	180	210	28	35	260	530	530	460	460	285	210	250	Φ65	Φ110	Φ130	Φ160	Φ65	Φ109	Φ122	Φ145	Φ185	Φ30	Φ17.5	Y180M-2	22
	6	1820	1432	425	1040	970	553	330	315	4	200	210	28	35	280	575	530	505	460	315	210	275	Φ65	Φ110	Φ130	Φ160	Φ65	Φ109	Φ122	Φ145	Φ185	Φ30	Φ17.5	Y200L1-2	30
	7	1885	1497	490	1105	1000	583	330	315	4	200	210	28	35	280	575	530	505	460	315	210	275	Φ65	Φ110	Φ130	Φ160	Φ65	Φ109	Φ122	Φ145	Φ185	Φ30	Φ17.5	Y200L1-2	30
	8	1950	1562	555	1170	1030	613	330	315	4	200	210	28	35	280	575	530	505	460	315	210	275	Φ65	Φ110	Φ130	Φ160	Φ65	Φ109	Φ122	Φ145	Φ185	Φ30	Φ17.5	Y200L2-2	37
	9	2015	1627	620	1235	1080	663	330	315	4	200	210	28	35	280	575	530	505	460	315	210	275	Φ65	Φ110	Φ130	Φ160	Φ65	Φ109	Φ122	Φ145	Φ185	Φ30	Φ17.5	Y200L2-2	37
	10	2120	1728	685	1300	1120	660	330	315	4	210	210	28	35	305	615	530	545	460	345	210	305	Φ65	Φ110	Φ130	Φ160	Φ65	Φ109	Φ122	Φ145	Φ185	Φ30	Φ17.5	Y225M-2	45
65SLD 25-50	3	1615	1228	245	936	830	506	351	318.5	4	188	270	28	35	360	550	550	480	480	285	300	250	Φ65	Φ110	Φ160	Φ205	Φ65	Φ109	Φ130	Φ160	Φ205	Φ24	Φ23	Y160M-2	22
	4	1780	1426	305	996	935	509	351	318.5	4	219	270	28	35	390	550	550	480	480	315	300	275	Φ65	Φ110	Φ160	Φ205	Φ65	Φ109	Φ130	Φ160	Φ205	Φ24	Φ23	Y200L1-2	30
	5	1840	1426	365	1056	935	509	351	318.5	4	219	270	28	35	390	550	550	480	480	315	300	275	Φ65	Φ110	Φ160	Φ205	Φ65	Φ109	Φ130	Φ160	Φ205	Φ24	Φ23	Y200L2-2	37
	6	1940	1517	425	1116	985	547	351	318.5	4	229	270	28	35	410	620	550	550	480	345	300	305	Φ65	Φ110	Φ160	Φ205	Φ65	Φ109	Φ130	Φ160	Φ205	Φ24	Φ23	Y225M-2	45
	7	2115	1679	485	1176	1100	581	351	318.5	4	263	270	28	35	420	670	550	600	480	385	300	325	Φ65	Φ110	Φ160	Φ205	Φ65	Φ109	Φ130	Φ160	Φ205	Φ24	Φ23	Y250M-2	55
	8	2245	1811	545	1236	1180	620	351	318.5	4	302	270	28	35	450	720	550	650	480	410	300	360	Φ65	Φ110	Φ160	Φ205	Φ65	Φ109	Φ130	Φ160	Φ205	Φ24	Φ23	Y280S-2	75
	9	2305	1931	605	1296	1280	625	351	318.5	4	307	270	28	35	450	720	550	650	480	410	300	360	Φ65	Φ110	Φ160	Φ205	Φ65	Φ109	Φ130	Φ160	Φ205	Φ24	Φ23	Y280M-2	75
	10	2365	1931	665	1356	1280	625	351	318.5	4	307	270	28	35	450	720	550	650	480	410	300	360	Φ65	Φ110	Φ160	Φ205	Φ65	Φ109	Φ130	Φ160	Φ205	Φ24	Φ23	Y280S-2	75
	11	2475	2102	725	1416	1420	646	351	318.5	4	328	270	28	35	450	720	550	650	480	410	300	360	Φ65	Φ110	Φ160	Φ205	Φ65	Φ109	Φ130	Φ160	Φ205	Φ24	Φ23	Y280M-2	90
	12	2535	2102	785	1476	1420	646	351	318.5	4	328	270	28	35	450	720	550	650	480	410	300	410	Φ65	Φ110	Φ160	Φ205	Φ65	Φ109	Φ130	Φ160	Φ205	Φ24	Φ23	Y315S-2	110
80SLD 46-30	3	1519	1167	230	845	845	486	330	315	4	192	210	28	35	260	530	530	460	460	285	210	250	Φ80	Φ124	Φ150	Φ190	Φ65	Φ109	Φ118	Φ145	Φ185	Φ30	Φ18	Y180M-2	22
	4	1689	1312	295	910	850	490	330	315	4	210	210	28	35	280	575	530	505	460	315	210	275	Φ80	Φ124	Φ150	Φ190	Φ65	Φ109	Φ118	Φ145	Φ185	Φ30	Φ18	Y200L1-2	30
	5	1754	1367	360	975	910	502	330	315	4	210	210	28	35	280	575	530	505	460	315	210	275	Φ80	Φ124	Φ150	Φ190	Φ65	Φ109	Φ118	Φ145	Φ185	Φ30	Φ18	Y200L2-2	37
	6	1819	1432	425	1040	935	527	330	315	4	210	210	28	35	280	575	530	505	460	315	210	305	Φ80	Φ124	Φ150	Φ190	Φ65	Φ109	Φ118	Φ145	Φ185	Φ30	Φ18	Y225M-2	45
	7	1924	1532	490	1105	1010	579	330	315	4	220	210	28	35	305	615	530	545	460	345	210	305	Φ80	Φ124	Φ150	Φ190	Φ65	Φ109	Φ118	Φ145	Φ185	Φ30	Φ18	Y250M-2	55
	8	2104	1694	555	1170	1110	599	330	315	4	235	210	28	35	330	664	530	594	460	385	210	325	Φ80	Φ124	Φ150	Φ190	Φ65	Φ109	Φ118	Φ145	Φ185	Φ30	Φ18	Y250M-2	55
	9	2169	1759	620	1235	1140	629	330	315	4	235	210	28	35	330	664	530	594	460	385	210	325	Φ80	Φ124	Φ150	Φ190	Φ65	Φ109	Φ118	Φ145	Φ185	Φ30	Φ18	Y280S-2	75
	10	2304	1897	685	1300	1245	678	330	315	4	250	210	28	35	360	720	530	650	460	410	210	360	Φ80	Φ124	Φ150	Φ190	Φ65	Φ109	Φ118	Φ145	Φ185	Φ30	Φ18		

SLD型泵的外形及安装尺寸 External and erection dimensions of model SLD pump

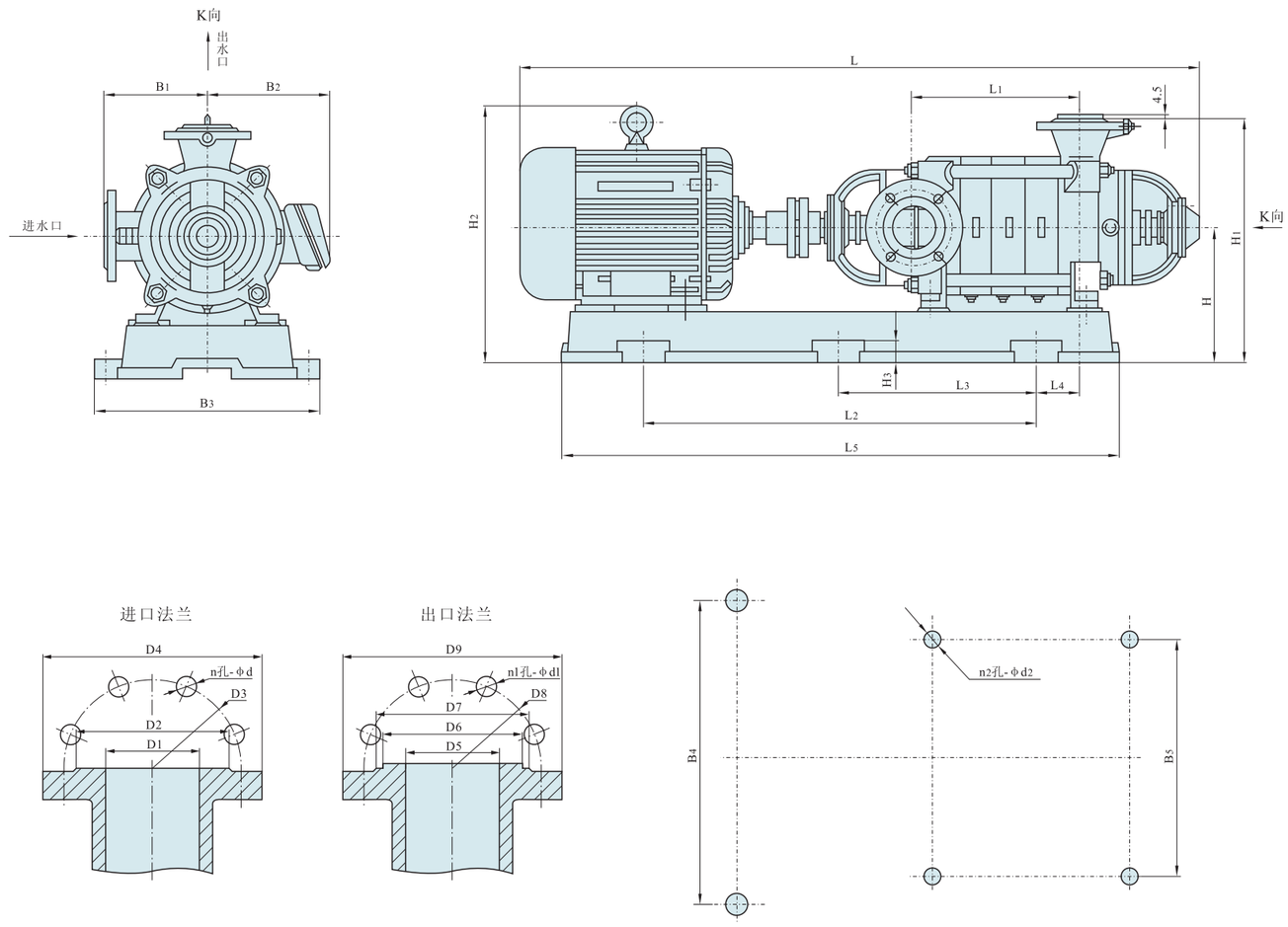

图四 80SLD46-50、100SLD85-45、150SLD155-30型泵的外形及安装尺寸图(泵和电机共同底座)
Fig.4 Figure and dimension figure for series pump(pump and motor together bed)

表2 SLD型泵的外形及安装尺寸(泵和电机共同底座 见图四) Table2 Series pump figure and dimension table (pump and motor togethor bed see figure 4)

泵型号 Pump type	尺寸 Dimensions / 级数 No of stage	L	L1	L2	L3	L4	L5	B1	B2	B3	B4	B5	H	H1	H2	H3	D1	D2	D3	D4	D5	D6	D7	D8	D9	n孔-Φd	n1孔-Φd1	n2孔-Φd2	配套电机 Ligand motor 型号 Type	配套电机 Ligand motor 功率 Power (kW)
80SLD 46-50	3	1717	245	800	-	167.5	1330	300	310	590	530	530	400	650	635	50	Φ80	Φ124	Φ150	Φ190	Φ80	Φ120	Φ133	Φ170	Φ215	4- Φ19	8- Φ22	4- Φ24	Y200L2-2	37
	4	1817	305	925	-	152.5	1415	300	345	614	550	500	420	670	725	50	Φ80	Φ124	Φ150	Φ190	Φ80	Φ120	Φ133	Φ170	Φ215	4- Φ19	8- Φ22	4- Φ24	Y225M-2	45
	5	1992	365	1020	-	182.5	1571	300	385	670	600	500	420	670	745	60	Φ80	Φ124	Φ150	Φ190	Φ80	Φ120	Φ133	Φ170	Φ215	4- Φ19	8- Φ22	4- Φ24	Y250M-2	55
	6	2122	425	1130	565	162.5	1758	300	410	720	650	500	420	670	780	60	Φ80	Φ124	Φ150	Φ190	Φ80	Φ120	Φ133	Φ170	Φ215	4- Φ19	8- Φ22	6- Φ24	Y280S-2	75
	7	2232	485	1130	565	222.5	1758	300	410	720	650	500	420	670	780	60	Φ80	Φ124	Φ150	Φ190	Φ80	Φ120	Φ133	Φ170	Φ215	4- Φ19	8- Φ22	6- Φ24	Y280M-2	90
	8	2292	545	1180	590	232.5	1869	300	410	720	650	500	420	670	780	60	Φ80	Φ124	Φ150	Φ190	Φ80	Φ120	Φ133	Φ170	Φ215	4- Φ19	8- Φ22	6- Φ24	Y280M-2	90
	9	2577	605	1330	665	187.5	2046	300	576	820	750	500	515	760	960	60	Φ80	Φ124	Φ150	Φ190	Φ80	Φ120	Φ133	Φ170	Φ215	4- Φ19	8- Φ22	6- Φ24	Y315S-2	110
	10	2637	665	1330	665	247.5	2046	300	576	820	750	500	515	760	960	60	Φ80	Φ124	Φ150	Φ190	Φ80	Φ120	Φ133	Φ170	Φ215	4- Φ19	8- Φ22	6- Φ24	Y315S-2	110
	11	2762	725	1480	740	197.5	2222	300	576	820	750	500	515	760	960	60	Φ80	Φ124	Φ150	Φ190	Φ80	Φ120	Φ133	Φ170	Φ215	4- Φ19	8- Φ22	6- Φ24	Y315M-2	132
	12	2822	785	1480	740	257.5	2222	300	576	820	750	500	515	760	960	60	Φ80	Φ124	Φ150	Φ190	Φ80	Φ120	Φ133	Φ170	Φ215	4- Φ19	8- Φ22	6- Φ24	Y315M-2	132
100 SLD 85-45	2	1603	203	850	-	104	1263	250	315	580	520	520	325	575	600	40	Φ100	Φ148	Φ170	Φ210	Φ100	Φ149	Φ158	Φ190	Φ235	4- Φ17.5	8- Φ22	4- Φ24	Y200L2-2	37
	3	1842	277	1040	-	130	1468	250	385	675	615	520	365	615	690	40	Φ100	Φ148	Φ170	Φ210	Φ100	Φ149	Φ158	Φ190	Φ235	4- Φ17.5	8- Φ22	4- Φ24	Y250M-2	55
	4	1986	351	1060	530	172	1615	250	410	730	670	520	395	645	755	40	Φ100	Φ148	Φ170	Φ210	Φ100	Φ149	Φ158	Φ190	Φ235	4- Φ17.5	8- Φ22	6- Φ24	Y280S-2	75
	5	2110	425	1120	560	202	1740	250	410	730	670	520	395	645	755	40	Φ100	Φ148	Φ170	Φ210	Φ100	Φ149	Φ158	Φ190	Φ235	4- Φ17.5	8- Φ22	6- Φ24	Y280M-2	90
150 SLD 155-30	2	2042	310	1060	530	67.5	1550	350	385	650	580	580	430	775.5	755	50	Φ150	Φ211	Φ240	Φ285	Φ150	Φ203	Φ211	Φ250	Φ300	8- Φ22	8- Φ26	6- Φ30	Y250M-4	55
	3	2227	425	1260	630	104.5	1895	350	410	710	640	580	430	775.5	790	50	Φ150	Φ211	Φ240	Φ285	Φ150	Φ203	Φ211	Φ250	Φ300	8- Φ22	8- Φ26	6- Φ30	Y280S-4	75
	4	2392	540	1260	630	162	1895	350	410	710	640	580	430	775.5	790	50	Φ150	Φ211	Φ240	Φ285	Φ150	Φ203	Φ211	Φ250	Φ300	8- Φ22	8- Φ26	6- Φ30	Y280M-4	90

SLD型泵的外形及安装尺寸 External and erection dimensions of model SLD pump

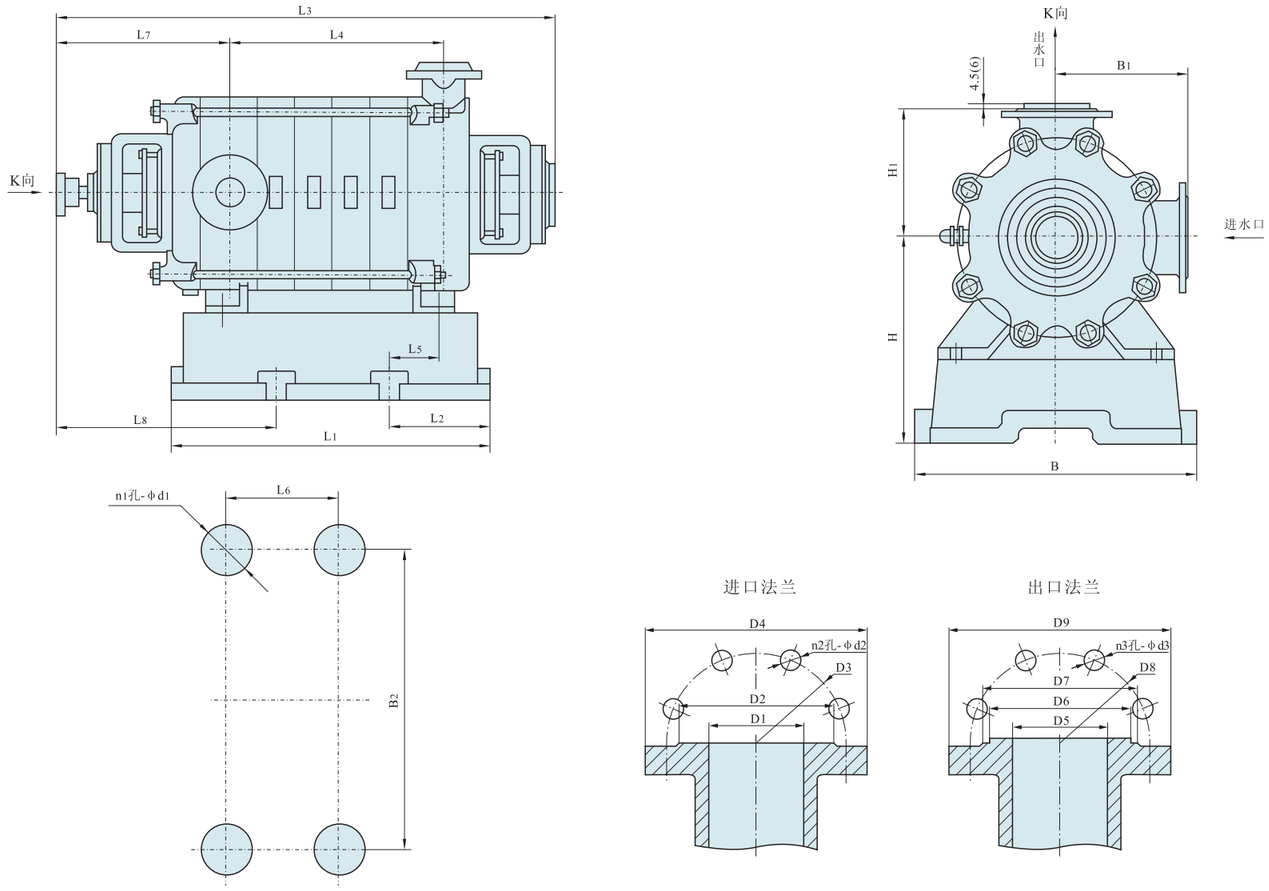

图五 100SLD85-45、100SLD85-67、100SLD85-80、200SLD150-100、150SLD155-30、150SLD155-67、200SLD280-43、200SLD280-65、200SLD280-100、200SLD360-50、200SLD420-93、250SLD450-60、250SLD500-57、300SLD600-60、300SLD720-60、350SLD1100-86型泵的外形及安装尺寸图 Fig.5 Figure and dimension figure for series pump

注：括号内数字为250SLD250-150、250SLD250-150(A)、250SLD300-150、250SLD300-150(A)相应尺寸数值。

Note: the numerals in the bracket are the values of the dimensions corresponded to 250SLD250-150、250SLD250-150(A)、250SLD300-150、250SLD300-150(A).

表3 SLD型泵的外形及安装尺寸(单泵底座 见图五) Table3 Series pump figure and dimension table (pump foundation see figure 5)

泵型号 Pump type	尺寸 Dimensions / 级数 No of stage	L_1	L_2	L_3	L_4	L_5	L_6	L_7	L_8	B	B_1	B_2	H	H_1	D_1	D_2	D_3	D_4	D_5	D_6	D_7	D_8	D_9	n_1孔-ϕd_1	n_2孔-ϕd_2	n_3孔-ϕd_3	配套电机 Ligand motor 型号 Type	功率 Power (kW)	电压 Volt (V)
100SLD 85-45	6	683	190	1128	499	121	303	324	428	580	250	520	345	250	Φ100	Φ148	Φ170	Φ210	Φ100	Φ149	Φ158	Φ190	Φ235	4-Φ24	4-Φ17.5	8-Φ22	Y315S-2	110	380
	7	757	190	1202	573	121	377	324	428	580	250	520	345	250	Φ100	Φ148	Φ170	Φ210	Φ100	Φ149	Φ158	Φ190	Φ235	4-Φ24	4-Φ17.5	8-Φ22	Y315M-2	132	380
	8	831	190	1276	647	121	451	324	428	580	250	520	345	250	Φ100	Φ148	Φ170	Φ210	Φ100	Φ149	Φ158	Φ190	Φ235	4-Φ24	4-Φ17.5	8-Φ22	Y315M-2	132	380
	9	905	190	1350	721	121	525	324	428	580	250	520	345	250	Φ100	Φ148	Φ170	Φ210	Φ100	Φ149	Φ158	Φ190	Φ235	4-Φ24	4-Φ17.5	8-Φ22	Y315L1-2	160	380
100SLD 85-80	3	765	182	1304	310	-13	400	515	541	670	360	600	420	355.5	Φ100	Φ155	Φ180	Φ220	Φ100	Φ149	Φ172	Φ210	Φ265	4-Φ28	8-Φ18	8-Φ30	Y315S-2	110	380
	4	765	182	1384	390	31	400	515	585	670	360	600	420	355.5	Φ100	Φ155	Φ180	Φ220	Φ100	Φ149	Φ172	Φ210	Φ265	4-Φ28	8-Φ18	8-Φ30	Y315M-2	132	380
	5	765	182	1464	470	75	400	515	629	670	360	600	420	355.5	Φ100	Φ155	Φ180	Φ220	Φ100	Φ149	Φ172	Φ210	Φ265	4-Φ28	8-Φ18	8-Φ30	Y315L1-2	160	380
	6	945	182	1544	550	27	580	515	585	670	360	600	420	355.5	Φ100	Φ155	Φ180	Φ220	Φ100	Φ149	Φ172	Φ210	Φ265	4-Φ28	8-Φ18	8-Φ30	Y315L2-2	200	380
	7	945	182	1624	630	71	580	515	629	670	360	600	420	355.5	Φ100	Φ155	Φ180	Φ220	Φ100	Φ149	Φ172	Φ210	Φ265	4-Φ28	8-Φ18	8-Φ30	Y355M-2	250	380
	8	1125	182	1704	710	27	760	515	581	670	360	600	420	355.5	Φ100	Φ155	Φ180	Φ220	Φ100	Φ149	Φ172	Φ210	Φ265	4-Φ28	8-Φ18	8-Φ30	Y3553-2	280	6000
	9	1125	182	1784	790	71	760	515	625	670	360	600	420	355.5	Φ100	Φ155	Φ180	Φ220	Φ10	Φ149	Φ172	Φ210	Φ265	4-Φ28	8-Φ18	8-Φ30	Y3554-2	315	6000
	10	1305	182	1864	870	27	940	515	585	670	360	600	420	355.5	Φ100	Φ155	Φ180	Φ220	Φ100	Φ149	Φ172	Φ210	Φ265	4-Φ28	8-Φ18	8-Φ30	Y3555-2	355	6000
	11	1305	182	1944	950	71	940	515	629	670	360	600	420	355.5	Φ100	Φ155	Φ180	Φ220	Φ100	Φ149	Φ172	Φ210	Φ265	4-Φ28	8-Φ18	8-Φ30	Y3556-2	400	6000
	12	1485	182	2024	1030	27	1120	515	585	670	360	600	420	355.5	Φ100	Φ155	Φ180	Φ220	Φ100	Φ149	Φ172	Φ210	Φ265	4-Φ28	8-Φ18	8-Φ30	Y3556-2	400	6000
200SLD 150-100	3	765	182	1452	480	-13	400	517	541	670	570	600	420	565.5	Φ200	Φ278	Φ310	Φ360	Φ150	Φ203	Φ250	Φ290	Φ350	4-Φ28	12-Φ25	12-Φ34	Y355MA-2	220	380
	4	765	182	1557	585	31	400	517	585	670	570	600	420	565.5	Φ200	Φ278	Φ310	Φ360	Φ150	Φ203	Φ250	Φ290	Φ350	4-Φ28	12-Φ25	12-Φ34	Y355LA-2	280	380
	5	765	182	1662	690	75	400	517	529	670	570	600	420	565.5	Φ200	Φ278	Φ310	Φ360	Φ150	Φ203	Φ250	Φ290	Φ350	4-Φ28	12-Φ25	12-Φ34	Y3555-2	355	6000
	6	945	182	1767	795	27	580	517	585	670	570	600	420	565.5	Φ200	Φ278	Φ310	Φ360	Φ150	Φ203	Φ250	Φ290	Φ350	4-Φ28	12-Φ25	12-Φ34	Y4001-2	450	6000
	7	945	182	1872	900	71	580	517	629	670	570	600	420	565.5	Φ200	Φ278	Φ310	Φ360	Φ150	Φ203	Φ250	Φ290	Φ350	4-Φ28	12-Φ25	12-Φ34	Y4002-2	500	6000
	8	1125	182	1977	1005	27	760	517	581	670	570	600	420	565.5	Φ200	Φ278	Φ310	Φ360	Φ150	Φ203	Φ250	Φ290	Φ350	4-Φ28	12-Φ25	12-Φ34	Y4003-2	560	6000
	9	1125	182	2082	1110	71	760	517	625	670	570	600	420	565.5	Φ200	Φ278	Φ310	Φ360	Φ150	Φ203	Φ250	Φ290	Φ350	4-Φ28	12-Φ25	12-Φ34	Y4004-2	630	6000
	10	1305	182	2187	1215	27	940	517	585	670	570	600	420	565.5	Φ200	Φ278	Φ310	Φ360	Φ150	Φ203	Φ250	Φ290	Φ350	4-Φ28	12-Φ25	12-Φ34	Y4501-2	710	6000
150SLD 155-67	3	765	182	1407 (1227)	371	-13	400	557 (431)	541	670	350	600	420	350	Φ150	Φ202	Φ225	Φ265	Φ150	Φ203	Φ242	Φ280	Φ345	4-Φ28	8-Φ17.5	8-Φ33	Y315M-2	132	380
	4	765	182	1495 (1315)	459	31	400	557 (431)	585	670	350	600	420	350	Φ150	Φ202	Φ225	Φ265	Φ150	Φ203	Φ242	Φ280	Φ345	4-Φ28	8-Φ17.5	8-Φ33	Y315L2-2	200	380
	5	765	182	1583 (1403)	547	75	400	557 (431)	529	670	350	600	420	350	Φ150	Φ202	Φ225	Φ265	Φ150	Φ203	Φ242	Φ280	Φ345	4-Φ28	8-Φ17.5	8-Φ33	Y3551-2	220	6000
	6	945	182	1671 (1491)	635	27	580	557 (431)	585	670	350	600	420	350	Φ150	Φ202	Φ225	Φ265	Φ150	Φ203	Φ242	Φ280	Φ345	4-Φ28	8-Φ17.5	8-Φ33	Y3553-2	280	6000
	7	945	182	1759	723	71	580	557	629	670	350	600	420	350	Φ150	Φ202	Φ225	Φ265	Φ150	Φ203	Φ242	Φ280	Φ345	4-Φ28	8-Φ17.5	8-Φ33	Y3555-2	355	6000
	8	1125	182	1847	811	27	760	557	581	670	350	600	420	350	Φ150	Φ202	Φ225	Φ265	Φ150	Φ203	Φ242	Φ280	Φ345	4-Φ28	8-Φ17.5	8-Φ33	Y3555-2	355	6000
	9	1125	182	1935	899	71	760	557	625	670	350	600	420	350	Φ150	Φ202	Φ225	Φ265	Φ150	Φ203	Φ242	Φ280	Φ345	4-Φ28	8-Φ17.5	8-Φ33	Y4001-2	450	6000
150SLD 155-30	5	1030	175	1452	660	-50	680	430	524	670	350	600	430	345.5	Φ150	Φ211	Φ240	Φ285	Φ150	Φ203	Φ211	Φ250	Φ300	4-Φ30	8-Φ22	8-Φ26	Y315S-4	110	380
	6	1030	175	1567	775	7.5	680	430	524	670	350	600	430	345.5	Φ150	Φ211	Φ240	Φ285	Φ150	Φ203	Φ211	Φ250	Φ300	4-Φ30	8-Φ22	8-Φ26	Y315M-4	132	380
	7	1030	175	1682	890	65	680	430	524	670	350	600	430	345.5	Φ150	Φ211	Φ240	Φ285	Φ150	Φ203	Φ211	Φ250	Φ300	4-Φ30	8-Φ22	8-Φ26	Y315L1-4	160	380
	8	1375	175	1797	1005	-50	1025	430	524	670	350	600	430	345.5	Φ150	Φ211	Φ240	Φ285	Φ150	Φ203	Φ211	Φ250	Φ300	4-Φ30	8-Φ22	8-Φ26	Y315L1-4	160	380
	9	1375	175	1912	1120	7.5	1025	430	524	670	350	600	430	345.5	Φ150	Φ211	Φ240	Φ285	Φ150	Φ203	Φ211	Φ250	Φ300	4-Φ30	8-Φ22	8-Φ26	Y315L2-4	200	380
	10	1375	175	2027	1235	65	1025	430	524	670	350	600	430	345.5	Φ150	Φ211	Φ240	Φ285	Φ150	Φ203	Φ211	Φ250	Φ300	4-Φ30	8-Φ22	8-Φ26	Y315L2-4	200	380
200SLD 280-43	2	605	152.5	1173	379	-2.5	300	412	474.5	810	450	740	450	400	Φ200	Φ265	Φ295	Φ341	Φ200	Φ259	Φ282	Φ320	Φ375	4-Φ30	8-Φ22	12-Φ30	Y315S-4	110	380
	3	605	152.5	1303	509	62.5	300	412	539.5	810	450	740	450	400	Φ200	Φ265	Φ295	Φ341	Φ200	Φ259	Φ282	Φ320	Φ375	4-Φ30	8-Φ22	12-Φ30	Y315L1-4	160	380
	4	865	182.5	1433	639	27.5	500	412	504.5	810	450	740	500	400	Φ200	Φ265	Φ295	Φ341	Φ200	Φ259	Φ282	Φ320	Φ375	4-Φ30	8-Φ22	12-Φ30	Y315L2-4	200	380
	5	865	182.5	1563	769	92.5	500	412	569.5	810	450	740	500	400	Φ200	Φ265	Φ295	Φ341	Φ200	Φ259	Φ282	Φ320	Φ375	4-Φ30	8-Φ22	12-Φ30	Y355M-4	250	380
	6	1125	207.5	1693	899	52.5	710	412	529.5	810	450	740	500	400	Φ200	Φ265	Φ295	Φ341	Φ200	Φ259	Φ282	Φ320	Φ375	4-Φ30	8-Φ22	12-Φ30	Y3554-4	315	6000
	7	1125	207.5	1823	1029	117.5	710	412	594.5	810	450	740	500	400	Φ200	Φ265	Φ295	Φ341	Φ200	Φ259	Φ282	Φ320	Φ375	4-Φ30	8-Φ22	12-Φ30	Y4001-4	355	6000

注：括号内数值为该型号泵使用滚动轴承时的尺寸。 Note: the numerals in the bracket are the sizes of the rolling bearing used with the pump of this model.

表4 SLD型泵的外形及安装尺寸(单泵底座 见图五) Table4 Series pump figure and dimension table (pump foundation see figure 5)

泵型号 Pump type	尺寸 Dimensions / 级数 No of stage	L1	L2	L3	L4	L5	L6	L7	L8	B	B1	B2	H	H1	D1	D2	D3	D4	D5	D6	D7	D8	D9	n1孔-φd1	n2孔-φd2	n3孔-φd3	配套电机 Ligand motor 型号 Type	功率 Power (kW)	电压 Volt (V)
200SLD 280-43	8	1385	217.5	1953	1159	62.5	950	412	539.5	810	450	740	500	400	Φ200	Φ265	Φ295	Φ341	Φ200	Φ259	Φ282	Φ320	Φ375	4-Φ30	8-Φ22	12-Φ30	Y4002-4	400	6000
	9	1385	217.5	2083	1289	127.5	950	412	604.5	810	450	740	500	400	Φ200	Φ265	Φ295	Φ341	Φ200	Φ259	Φ282	Φ320	Φ375	4-Φ30	8-Φ22	12-Φ30	Y4003-4	450	6000
200SLD 280-65	6	1080	190	2026	865	70	700	625	710	870	500	790	530	495.5	Φ200	Φ268	Φ295	Φ340	Φ200	Φ259	Φ285	Φ345	Φ415	4-Φ35	12-Φ22	12-Φ36	Y4004-4	500	6000
	7	1210	190	2156	995	70	830	625	710	870	500	790	530	495.5	Φ200	Φ268	Φ295	Φ340	Φ200	Φ259	Φ285	Φ345	Φ415	4-Φ35	12-Φ22	12-Φ36	Y4005-4	560	6000
	8	1340	190	2286	1125	70	960	625	710	870	500	790	530	495.5	Φ200	Φ268	Φ295	Φ340	Φ200	Φ259	Φ285	Φ345	Φ415	4-Φ35	12-Φ22	12-Φ36	Y4501-4	630	6000
	9	1470	190	2416	1255	70	1090	625	710	870	500	790	530	495.5	Φ200	Φ268	Φ295	Φ340	Φ200	Φ259	Φ285	Φ345	Φ415	4-Φ35	12-Φ22	12-Φ36	Y4503-4	800	6000
	10	1600	190	2546	1385	70	1220	625	710	870	500	790	530	495.5	Φ200	Φ268	Φ295	Φ340	Φ200	Φ259	Φ285	Φ345	Φ415	4-Φ35	12-Φ22	12-Φ36	Y4504-4	900	6000
200SLD 280-100	2	815	180	1362	360	-75	675	514	558	945	500	875	530	495.5	Φ200	Φ278	Φ310	Φ360	Φ150	Φ203	Φ250	Φ290	Φ355	4-Φ35	12-Φ25	12-Φ34	Y3552-2	250	6000
	3	815	180	1482	480	-15	675	514	558	945	500	875	530	495.5	Φ200	Φ278	Φ310	Φ360	Φ150	Φ203	Φ250	Φ290	Φ355	4-Φ35	12-Φ25	12-Φ34	Y3556-2	400	6000
	4	815	180	1602	600	45	675	514	558	945	500	875	530	495.5	Φ200	Φ278	Φ310	Φ360	Φ150	Φ203	Φ250	Φ290	Φ355	4-Φ35	12-Φ25	12-Φ34	Y4002-2	500	6000
	5	1055	180	1722	720	35	735	514	548	945	500	875	530	495.5	Φ200	Φ278	Φ310	Φ360	Φ150	Φ203	Φ250	Φ290	Φ355	4-Φ35	12-Φ25	12-Φ34	Y4004-2	630	6000
	6	1055	180	1842	840	95	735	514	608	945	500	875	530	495.5	Φ200	Φ278	Φ310	Φ360	Φ150	Φ203	Φ250	Φ290	Φ355	4-Φ35	12-Φ25	12-Φ34	Y4501-2	710	6000
	7	1295	230	1962	960	87.5	835	514	601.5	945	500	875	530	495.5	Φ200	Φ278	Φ310	Φ360	Φ150	Φ203	Φ250	Φ290	Φ355	4-Φ35	12-Φ25	12-Φ34	Y4503-2	900	6000
	8	1295	230	2082	1080	145	835	514	658	945	500	875	530	495.5	Φ200	Φ278	Φ310	Φ360	Φ150	Φ203	Φ250	Φ290	Φ355	4-Φ35	12-Φ25	12-Φ34	Y4504-2	1000	6000
	9	1535	180	2202	1200	35	875	514	548	945	500	875	530	495.5	Φ200	Φ278	Φ310	Φ360	Φ150	Φ203	Φ250	Φ290	Φ355	4-Φ35	12-Φ25	12-Φ34	Y5001-2	1120	6000
	10	1535	180	2322	1320	150	875	514	663	945	500	875	530	495.5	Φ200	Φ278	Φ310	Φ360	Φ150	Φ203	Φ250	Φ290	Φ355	4-Φ35	12-Φ25	12-Φ34	Y5002-2	1250	6000
200SLD 360-50	2	540	90	1355	400	-16	360	480	490	790	500	750	755	470	Φ200	Φ266	Φ295	Φ340	Φ200	Φ259	-	Φ345	Φ415	4-Φ40	12-Φ22	12-Φ36	Y315L1-4	160	6000
	3	680	90	1495	540	-16	500	480	490	790	500	750	755	470	Φ200	Φ266	Φ295	Φ340	Φ200	Φ259	-	Φ345	Φ415	4-Φ40	12-Φ22	12-Φ36	Y3553-4	220	6000
	4	820	90	1635	680	-16	640	480	490	790	500	750	755	470	Φ200	Φ266	Φ295	Φ340	Φ200	Φ259	-	Φ345	Φ415	4-Φ40	12-Φ22	12-Φ36	Y3556-4	315	6000
	5	960	100	1775	820	-16	760	480	490	790	500	750	755	470	Φ200	Φ266	Φ295	Φ340	Φ200	Φ259	-	Φ345	Φ415	4-Φ40	12-Φ22	12-Φ36	Y4001-4	355	6000
	6	1100	100	1915	960	-16	900	480	490	790	500	750	755	470	Φ200	Φ266	Φ295	Φ340	Φ200	Φ259	-	Φ345	Φ415	4-Φ40	12-Φ22	12-Φ36	Y4003-4	450	6000
	7	1240	100	2055	1100	-16	1040	480	490	790	500	750	755	470	Φ200	Φ266	Φ295	Φ340	Φ200	Φ259	-	Φ345	Φ415	4-Φ40	12-Φ22	12-Φ36	Y4004-4	500	6000
	8	1380	120	2225	1240	-16	1140	510	520	790	500	750	755	470	Φ200	Φ266	Φ295	Φ340	Φ200	Φ259	-	Φ345	Φ415	4-Φ40	12-Φ22	12-Φ36	Y4005-4	560	6000
	9	1520	120	2355	1380	-16	1280	510	520	790	500	750	755	470	Φ200	Φ266	Φ295	Φ340	Φ200	Φ259	-	Φ345	Φ415	4-Φ40	12-Φ22	12-Φ36	Y4501-4	630	6000
	10	1660	120	2505	1520	-16	1420	510	520	790	500	750	755	470	Φ200	Φ266	Φ295	Φ340	Φ200	Φ259	-	Φ345	Φ415	4-Φ40	12-Φ22	12-Φ36	Y4502-4	710	6000
	11	1800	125	2645	1660	-16	1550	510	520	790	500	750	755	470	Φ200	Φ266	Φ295	Φ340	Φ200	Φ259	-	Φ345	Φ415	4-Φ40	12-Φ22	12-Φ36	Y4503-4	800	6000
	12	1940	125	2785	1800	-16	1690	510	520	790	500	750	755	470	Φ200	Φ266	Φ295	Φ340	Φ200	Φ259	-	Φ345	Φ415	4-Φ40	12-Φ22	12-Φ36	Y4504-4	900	6000
200SLD 420-93	2	743	150	2015	380	6	443	850	816	1245	650	1165	755	650	Φ200	Φ284	Φ360	Φ430	Φ200	Φ259	Φ312	Φ360	Φ430	4-Φ40	12-Φ36	12-Φ36	Y3556-4	315	6000
	3	885	150	2157	522	6	585	850	816	1245	650	1165	755	650	Φ200	Φ284	Φ360	Φ430	Φ200	Φ259	Φ312	Φ360	Φ430	4-Φ40	12-Φ36	12-Φ36	Y4003-4	450	6000
	4	1027	150	2299	664	6	727	850	816	1245	650	1165	755	650	Φ200	Φ284	Φ360	Φ430	Φ200	Φ259	Φ312	Φ360	Φ430	4-Φ40	12-Φ36	12-Φ36	Y4501-4	630	6000
	5	1169	150	2441	806	6	869	850	816	1245	650	1165	755	650	Φ200	Φ284	Φ360	Φ430	Φ200	Φ259	Φ312	Φ360	Φ430	4-Φ40	12-Φ36	12-Φ36	Y4503-4	800	6000
	6	1311	150	2583	948	6	1011	850	816	1245	650	1165	755	650	Φ200	Φ284	Φ360	Φ430	Φ200	Φ259	Φ312	Φ360	Φ430	4-Φ40	12-Φ36	12-Φ36	Y5001-4	1000	6000
	7	1453	150	2725	1090	6	1153	850	816	1245	650	1165	755	650	Φ200	Φ284	Φ360	Φ430	Φ200	Φ259	Φ312	Φ360	Φ430	4-Φ40	12-Φ36	12-Φ36	Y5002-4	1120	6000
	8	1595	150	2867	1232	6	1295	850	816	1245	650	1165	755	650	Φ200	Φ284	Φ360	Φ430	Φ200	Φ259	Φ312	Φ360	Φ430	4-Φ40	12-Φ36	12-Φ36	Y5003-4	1250	6000
	9	1737	150	3009	1374	6	1437	850	816	1245	650	1165	755	650	Φ200	Φ284	Φ360	Φ430	Φ200	Φ259	Φ312	Φ360	Φ430	4-Φ40	12-Φ36	12-Φ36	Y5004-4	1400	6000
	10	1879	150	3151	1516	6	1579	850	816	1245	650	1165	755	650	Φ200	Φ284	Φ360	Φ430	Φ200	Φ259	Φ312	Φ360	Φ430	4-Φ40	12-Φ36	12-Φ36	Y5601-4	1600	6000
	11	2021	150	3293	1658	6	1721	850	816	1245	650	1165	755	650	Φ200	Φ284	Φ360	Φ430	Φ200	Φ259	Φ312	Φ360	Φ430	4-Φ40	12-Φ36	12-Φ36	Y5602-4	1800	6000
	12	2163	150	3435	1800	6	1863	850	816	1245	650	1165	755	650	Φ200	Φ284	Φ360	Φ430	Φ200	Φ259	Φ312	Φ360	Φ430	4-Φ40	12-Φ36	12-Φ36	Y5603-4	2000	6000
250SLD 450-60	2	690	145	1365	430	-20.5	400	455	455.5	970	530	900	590	495.5	Φ250	Φ320	Φ355	Φ405	Φ250	Φ312	Φ352	Φ400	Φ470	4-Φ35	12-Φ24	12-Φ39	Y3554-4	250	6000
	3	690	145	1515	580	54.5	400	455	560.5	970	530	900	590	495.5	Φ250	Φ320	Φ355	Φ405	Φ250	Φ312	Φ352	Φ400	Φ470	4-Φ35	12-Φ24	12-Φ39	Y4001-4	355	6000
	4	990	220	1665	730	54.5	550	455	560.5	970	530	900	590	495.5	Φ250	Φ320	Φ355	Φ405	Φ250	Φ312	Φ352	Φ400	Φ470	4-Φ35	12-Φ24	12-Φ39	Y4003-4	450	6000
	5	990	220	1815	880	129.5	550	455	635.5	970	530	900	590	495.5	Φ250	Φ320	Φ355	Φ405	Φ250	Φ312	Φ352	Φ400	Φ470	4-Φ35	12-Φ24	12-Φ39	Y4005-4	560	6000
	6	1290	220	1965	1030	54.5	850	455	560.5	970	530	900	590	495.5	Φ250	Φ320	Φ355	Φ405	Φ250	Φ312	Φ352	Φ400	Φ470	4-Φ35	12-Φ24	12-Φ39	Y4502-4 (Y4501-4)	710 (630)	6000
250SLD 500-57	7	1290	220	2115	1180	129.5	850	455	635.5	970	530	900	590	495.5	Φ250	Φ320	Φ355	Φ405	Φ250	Φ312	Φ352	Φ400	Φ470	4-Φ35	12-Φ24	12-Φ39	Y4503-4	800	6000
	8	1590	220	2265	1330	54.5	1150	485	590.5	970	530	900	590	495.5	Φ250	Φ320	Φ355	Φ405	Φ250	Φ312	Φ352	Φ400	Φ470	4-Φ35	12-Φ24	12-Φ39	Y4504-4	900	6000
	9	1590	220	2415	1480	129.5	1150	485	665.5	970	530	900	590	495.5	Φ250	Φ320	Φ355	Φ405	Φ250	Φ312	Φ352	Φ400	Φ470	4-Φ35	12-Φ24	12-Φ39	Y5001-4	1000	6000
	10	1890	220	2565	1630	54.5	1450	485	590.5	970	530	900	590	495.5	Φ250	Φ320	Φ355	Φ405	Φ250	Φ312	Φ352	Φ400	Φ470	4-Φ35	12-Φ24	12-Φ39	Y5002-4	1120	6000
	11	1890	220	2715	1780	129.5	1450	485	665.5	970	530	900	590	495.5	Φ250	Φ320	Φ355	Φ405	Φ250	Φ312	Φ352	Φ400	Φ470	4-Φ35	12-Φ24	12-Φ39	Y5003-4	1250	6000
300SLD 600-60	2	757	190	1714	490	60	377	625	673	1030	550	930	580	550	Φ300	Φ370	Φ410	Φ460	Φ250	Φ312	–	Φ400	Φ470	4-Φ42	12-Φ26	12-Φ36	Y3555-4	280	6000
	3	957	190	1914	690	60	577	625	673	1030	550	930	580	550	Φ300	Φ370	Φ410	Φ460	Φ250	Φ312	–	Φ400	Φ470	4-Φ42	12-Φ26	12-Φ36	Y4003-4	450	6000

注：括号内数值为250SLD450-60在6级时的电机型号及功率。 Note: the numerals in the bracket are the motor model and power with 250SLD450-60 at class 6.

表5 SLD型泵的外形及安装尺寸(单泵底座 见图五) Table5 Series pump figure and dimension table (pump foundation see figure 5)

泵型号 Pump type	尺寸 Dimensions / 级数 No of stage	L1	L2	L3	L4	L5	L6	L7	L8	B	B1	B2	H	H1	D1	D2	D3	D4	D5	D6	D7	D8	D9	n1孔-φd1	n2孔-φd2	n3孔-φd3	配套电机 Ligand motor 型号 Type	功率 Power (kW)	电压 Volt (V)
300SLD 600-60	4	1157	190	2114	890	60	777	625	673	1030	550	930	580	550	Φ300	Φ370	Φ410	Φ460	Φ250	Φ312	–	Φ400	Φ470	4-Φ42	12-Φ26	12-Φ36	Y4005-4	560	6000
	5	1357	190	2314	1090	60	977	625	673	1030	550	930	580	550	Φ300	Φ370	Φ410	Φ460	Φ250	Φ312	–	Φ400	Φ470	4-Φ42	12-Φ26	12-Φ36	Y4502-4	710	6000
	6	1557	190	2514	1290	60	1177	625	673	1030	550	930	580	550	Φ300	Φ370	Φ410	Φ460	Φ250	Φ312	–	Φ400	Φ470	4-Φ42	12-Φ26	12-Φ36	Y4504-4	900	6000
	7	1757	190	2714	1490	60	1377	625	673	1030	550	930	580	550	Φ300	Φ370	Φ410	Φ460	Φ250	Φ312	–	Φ400	Φ470	4-Φ42	12-Φ26	12-Φ36	Y5001-4	1000	6000
	8	1957	190	2914	1690	60	1577	625	673	1030	550	930	580	550	Φ300	Φ370	Φ410	Φ460	Φ250	Φ312	–	Φ400	Φ470	4-Φ42	12-Φ26	12-Φ36	Y5002-4	1120	6000
	9	2157	190	3114	1890	60	1777	625	673	1030	550	930	580	550	Φ300	Φ370	Φ410	Φ460	Φ250	Φ312	–	Φ400	Φ470	4-Φ42	12-Φ26	12-Φ36	Y5003-4	1250	6000
	10	2357	190	3314	2090	60	1977	625	673	1030	550	930	580	550	Φ300	Φ370	Φ410	Φ460	Φ250	Φ312	–	Φ400	Φ470	4-Φ42	12-Φ26	12-Φ36	Y5004-4	1400	6000
300SLD 720-60	2	712	150	1744	518.5	42	412	607	674	1050	620	970	700	629	Φ300	Φ370	Φ410	Φ460	Φ300	Φ363	Φ412	Φ460	Φ530	4-Φ35	12-Φ24	12-Φ39	Y4001-4	355	6000
	3	897	150	1929	703.5	42	597	607	674	1050	620	970	700	629	Φ300	Φ370	Φ410	Φ460	Φ300	Φ363	Φ412	Φ460	Φ530	4-Φ35	12-Φ24	12-Φ39	Y4005-4	560	6000
	4	1082	150	2114	888.5	42	782	607	674	1050	620	970	700	629	Φ300	Φ370	Φ410	Φ460	Φ300	Φ363	Φ412	Φ460	Φ530	4-Φ35	12-Φ24	12-Φ39	Y4502-4	710	6000
	5	1267	150	2299	1073.5	42	967	607	674	1050	620	970	700	629	Φ300	Φ370	Φ410	Φ460	Φ300	Φ363	Φ412	Φ460	Φ530	4-Φ35	12-Φ24	12-Φ39	Y4503-4	800	6000
	6	1452	150	2484	1258.5	42	1152	607	674	1050	620	970	700	629	Φ300	Φ370	Φ410	Φ460	Φ300	Φ363	Φ412	Φ460	Φ530	4-Φ35	12-Φ24	12-Φ39	Y5001-4	1000	6000
	7	1637	150	2669	1443.5	42	1337	607	674	1050	620	970	700	629	Φ300	Φ370	Φ410	Φ460	Φ300	Φ363	Φ412	Φ460	Φ530	4-Φ35	12-Φ24	12-Φ39	Y5003-4	1250	6000
	8	1822	150	2854	1628.5	42	1522	607	674	1050	620	970	700	629	Φ300	Φ370	Φ410	Φ460	Φ300	Φ363	Φ412	Φ460	Φ530	4-Φ35	12-Φ24	12-Φ39	Y5004-4	1400	6000
100SLD 85-67	3	765	182	1407 (1227)	371	-16	400	557 (431)	541	670	354.5	600	420	350	Φ100	①Φ149 Φ156	Φ180	Φ220	Φ100	Φ149	Φ168	Φ200	Φ250	4-Φ28	8-Φ17.5	8-Φ26	Y280M-2	90	380
	4	765	182	1495 (1315)	459	28	400	557 (431)	585	670	354.5	600	420	350	Φ100	①Φ149 Φ156	Φ180	Φ220	Φ100	Φ149	Φ168	Φ200	Φ250	4-Φ28	8-Φ17.5	8-Φ26	Y315S-2	110	380
	5	765	182	1583 (1403)	547	72	400	557 (431)	629	670	354.5	600	420	350	Φ100	①Φ149 Φ156	Φ180	Φ220	Φ100	Φ149	Φ168	Φ200	Φ250	4-Φ28	8-Φ17.5	8-Φ26	Y315M-2	132	380
	6	945	182	1671 (1491)	635	27	580	557 (431)	584	670	354.5	600	420	350	Φ100	①Φ149 Φ156	Φ180	Φ220	Φ100	Φ149	Φ168	Φ200	Φ250	4-Φ28	8-Φ17.5	8-Φ26	Y315L1-2	160	380
	7	945	182	1759	723	72	580	557	652	670	354.5	600	420	350	Φ100	①Φ149 Φ156	Φ180	Φ220	Φ100	Φ149	Φ168	Φ200	Φ250	4-Φ28	8-Φ17.5	8-Φ26	Y315L2-2	200	380
	8	1125	182	1847	811	24	760	557	581	670	354.5	600	420	350	Φ100	①Φ149 Φ156	Φ180	Φ220	Φ100	Φ149	Φ168	Φ200	Φ250	4-Φ28	8-Φ17.5	8-Φ26	Y3551-2	220	6000
	9	1125	182	1935	899	68	760	557	625	670	354.5	600	420	350	Φ100	①Φ149 Φ156	Φ180	Φ220	Φ100	Φ149	Φ168	Φ200	Φ250	4-Φ28	8-Φ17.5	8-Φ26	Y3552-2	250	6000
250SLD 250-150 250-150(A)	5	986	171	2156	714	37	644	665	714	1170	644	990	580	650	Φ250	Φ332	Φ370	Φ425	Φ175	Φ213	Φ340	Φ394	Φ475	4-Φ48	12-Φ30	12-Φ48	Y4503-2	900	6000
	6	1101	171	2271	829	37	759	665	714	1170	644	990	580	650	Φ250	Φ332	Φ370	Φ425	Φ175	Φ213	Φ340	Φ394	Φ475	4-Φ48	12-Φ30	12-Φ48	Y4504-2	1000	6000
	7	1216	171	2386	944	37	874	665	714	1170	644	990	580	650	Φ250	Φ332	Φ370	Φ425	Φ175	Φ213	Φ340	Φ394	Φ475	4-Φ48	12-Φ30	12-Φ48	Y5002-2	1250	6000
	8	1331	171	2501	1059	37	989	665	714	1170	644	990	580	650	Φ250	Φ332	Φ370	Φ425	Φ175	Φ213	Φ340	Φ394	Φ475	4-Φ48	12-Φ30	12-Φ48	Y5003-2	1400	6000
	9	1446	171	2616	1174	37	1104	665	714	1170	644	990	580	650	Φ250	Φ332	Φ370	Φ425	Φ175	Φ213	Φ340	Φ394	Φ475	4-Φ48	12-Φ30	12-Φ48	Y5004-2	1600	6000
	10	1561	171	2731	1289	37	1219	665	714	1170	644	990	580	650	Φ250	Φ332	Φ370	Φ425	Φ175	Φ213	Φ340	Φ394	Φ475	4-Φ48	12-Φ30	12-Φ48	Y5601-2	1800	6000
	11	1676	171	2846	1304	37	1334	665	714	1170	644	990	580	650	Φ250	Φ332	Φ370	Φ425	Φ175	Φ213	Φ340	Φ394	Φ475	4-Φ48	12-Φ30	12-Φ48	Y5602-2	2000	6000
250SLD 300-150 300-150(A)	5	986	171	2156	714	37	644	665	782	1170	644	990	580	650	Φ250	Φ332	Φ370	Φ425	Φ175	Φ213	Φ340	Φ394	Φ475	4-Φ48	12-Φ30	12-Φ48	Y5001-2	1120	6000
	6	1101	171	2271	829	37	759	665	782	1170	644	990	580	650	Φ250	Φ332	Φ370	Φ425	Φ175	Φ213	Φ340	Φ394	Φ475	4-Φ48	12-Φ30	12-Φ48	Y5002-2	1250	6000
	7	1216	171	2386	944	37	874	665	782	1170	644	990	580	650	Φ250	Φ332	Φ370	Φ425	Φ175	Φ213	Φ340	Φ394	Φ475	4-Φ48	12-Φ30	12-Φ48	Y5003-2	1400	6000
	8	1331	171	2501	1059	37	989	665	782	1170	644	990	580	650	Φ250	Φ332	Φ370	Φ425	Φ175	Φ213	Φ340	Φ394	Φ475	4-Φ48	12-Φ30	12-Φ48	Y5004-2	1600	6000
	9	1446	171	2616	1174	37	1104	665	782	1170	644	990	580	650	Φ250	Φ332	Φ370	Φ425	Φ175	Φ213	Φ340	Φ394	Φ475	4-Φ48	12-Φ30	12-Φ48	Y5601-2	1800	6000
	10	1561	171	2731	1289	37	1219	665	782	1170	644	990	580	650	Φ250	Φ332	Φ370	Φ425	Φ175	Φ213	Φ340	Φ394	Φ475	4-Φ48	12-Φ30	12-Φ48	Y5602-2	2000	6000
	11	1676	171	2846	1404	37	1334	665	782	1170	644	990	580	650	Φ250	Φ332	Φ370	Φ425	Φ175	Φ213	Φ340	Φ394	Φ475	4-Φ48	12-Φ30	12-Φ48	Y5603-2	2240	6000
350SLD 1100-86	3	1169	150	2671	746	10	869	1020	986	1200	700	970	785	700	Φ350	Φ429	Φ470	Φ520	Φ300	Φ363	Φ409	Φ500	Φ585	4-Φ56	16-Φ26	16-Φ42	Y5007-4	1120	6000
	4	1375	150	2877	952	10	1075	1020	986	1200	700	970	785	700	Φ350	Φ429	Φ470	Φ520	Φ300	Φ363	Φ409	Φ500	Φ585	4-Φ56	16-Φ26	16-Φ42	Y50010-4	1400	6000
	5	1581	150	3083	1158	10	1281	1020	986	1200	700	970	785	700	Φ350	Φ429	Φ470	Φ520	Φ300	Φ363	Φ409	Φ500	Φ585	4-Φ56	16-Φ26	16-Φ42	Y5602-4	1800	6000
	6	1787	150	3289	1364	10	1487	1020	986	1200	700	970	785	700	Φ350	Φ429	Φ470	Φ520	Φ300	Φ363	Φ409	Φ500	Φ585	4-Φ56	16-Φ26	16-Φ42	Y6301-4	2240	6000
	7	1993	150	3495	1570	10	1693	1020	986	1200	700	970	785	700	Φ350	Φ429	Φ470	Φ520	Φ300	Φ363	Φ409	Φ500	Φ585	4-Φ56	16-Φ26	16-Φ42	Y6302-4	2500	6000
	8	2199	150	3701	1776	10	1899	1020	986	1200	700	970	785	700	Φ350	Φ429	Φ470	Φ520	Φ300	Φ363	Φ409	Φ500	Φ585	4-Φ56	16-Φ26	16-Φ42	Y6303-4	2800	6000

注：1、100SLD85-67吸入段密封面为凸面，高为4.5mm。①处两尺寸分别为凸面外径/密封面外径。2、括号内数值为该型号使用滚动轴承时的尺寸。

Note: 1. the sealing face of 100SLD85-67 suck-in section is a convex one, with the height as 4.5mm. The two sizes at (1) are the outer diameters of the convex face and the sealing face.

2. The numerals in the bracket are the sizes of the rolling bearing used with the pump of this model.

管路损耗参考表 Reference table for pipeline loss

直管摩擦损失简表(供估计用)100m直管损失米数以新铸铁管为标准，旧管加倍。
Brief table for the frictional loss of a straight pipe(for evaluation), the lost meters of a 100m straight pipe takes the newly cast iron pipe as the standard and multiple for the old one.

管径 Pipe diameter (mm)	流量 Capacity (L/s)																							
	1	2	4	6	8	10																		
25	32.7	13.0																						
38	3.5	14	55				15	20																
50	0.8	3.1	13	29					25	30														
65		1.6	3.2	7.1	13	20					40	50												
75		0.4	0.8	3.3	5.9	9.6	21.6						60	70										
100			0.23	0.8	1.3	2.1	6.8	8.6	13	19.4					80	90								
125				0.23	0.4	0.63	1.3	2.7	4.1	5.9	10.7						100	110						
150					0.16	0.26	0.58	1.1	1.6	2.3	4.2	6.4	9.4						120	130				
175						0.11	0.27	0.5	0.74	1.05	1.9	2.9	4.3	5.8	7.7	9.6					140	160		
200							0.13	0.26	0.37	0.53	0.93	1.5	2.1	2.9	3.7	4.7	6.1	7.2	8.5				180	200
250								0.07	0.12	0.18	0.30	0.48	0.68	0.93	1.2	1.5	1.9	2.3	2.8	3.3	3.7	4.9	5.2	
300										0.07	0.12	0.19	0.27	0.37	0.49	0.61	0.76	0.9	1.1	1.3	1.5	2.0	2.4	3.0

阀及弯管折合直管长度 (每个)

The length of a straight pipe converted into from both valve and elbow(each)

种类 Variety	折合直管直径倍数 Convert into the times of the diameter of a straight pipe	备注 Remark
标准弯管 Standard elbow	12	未畅开加倍 Multiple in case of unopen
全开闸阀 Fully opened gate valve	25	
逆止阀 Back valve	100	
底阀 Foot valve	100	部分堵塞加倍 Partial block-up multipled

注：例如100mm直径管，底阀折合100倍直径等于100×100=10000mm=10m直径长度，假定流量为8L/s查上表，直管每100m损失1.3m，则10m损失0.13m，即一个100mm底阀，流量为8L/s时，则损失扬程0.13m。

Note:For instance, a 100mmdiameter pipe, the foot valve has a 100×100=10000mm=10m diameter when which is converted into 100 times that of the pipe's diameter. Suppose the flow is 8L/s, looked into the above table, the loss of the straight pipe is 1.3m each 100m, then the one for 100mm is 0.13m, that is, for a 100mm foot valve with a flow 8L/s, its head low is 0.13m.

一定管路直径之最大流量限制

Limit of the maximun flow for a pipe with a certain diameter

管路直径 Pipeline diameter (mm)	最大流量 Maximum flow (L/s)	最大流速 Maximum flow rate (m/s)	管路直径 Pipeline diameter (mm)	最大流量 Maximum flow (L/s)	最大流速 Maximum flow rate (m/s)
25	1	2.04	125	30.0	2.44
38	2.5	1.69	150	43.0	2.45
50	4.17	2.12	175	60.0	2.49
65	6.67	2.01	200	83.3	2.69
75	10.0	2.26	250	133.0	2.72
100	18.4	2.33	300	192.0	2.71

注：超过此限使管路损失显著增加。

Note: The pipeline loss would be made greatly increased once the limit is over.