由于我们在不断努力改进产品，我们保留样本数据更改的权利，敬请谅解。

As we are constantly endeavouring to improve the performance of our equipment.
The company reserves the right to make alteration from time to time and equipment differ from that detailed in this brochure.

上海连成（集团）有限公司
SHANGHAI LIANCHENG (GROUP) CO.,LTD.

地址：上海市江桥曹安公路3616–3618号
邮编：201812
总机：(021) 59138888
传真：(021) 59136782
800免费咨询电话：800–820–5009
400免费咨询电话：400-188-5009

Address:3616–3618 Cao'an Road, Jiangqiao Shanghai
P.C.: 201812
Switchboard: (021) 59138888
Fax: (021) 59136782
800 Free consultation Tel:800–820–5009
400 Free consultation Tel：400-188-5009

www.lcpumps.com
webmaster@lcpumps.com

版权所有 翻印必究 ©连成集团
All rights reserved.Pirate is forbidden.

2010 年 第一版 第三次印刷
third printing and first edition in 2010

印刷日期：2015.02.10
Date of printing：2015.02.10

连成集团®
LIANCHENG GROUP

XBD-SLOW系列水平中开双吸消防泵组

XBD-SLOW SERIES HORIZONTAL SPLIT DOUBLE-SUCTION FIRE FIGHTING PUMP GROUP

目　录

CONTENTS

产品概述
Outline of the product　1

运行数据
Working data　1

结构特点
Features of stucture　1

型号意义
Model meaning　2

结构说明
Structure　2

性能参数表
Performance table　4

安装尺寸
Installation dimension　9

连接法兰尺寸
Connecting flange dimension　16

故障原因及排除方法
Failures causes and troubleshooting　17

产品概述 Outline of the product

XBD-SLOW系列消防泵组为双吸中开蜗壳式离心泵。该系列产品采用现代优秀的水力模型经计算机优化设计而成的。产品结构紧凑、合理、外型设计美观，可靠性和效率指标均有大幅提高。严格按照国标GB6245《消防泵》的规定生产。可供输送104℃以下不含固体颗粒或物理性质类似清水的液体，主要用于工业及民用建筑消防系统的给水。

XBD-SLOW series fire fighting pump group is double-suction split spiral casing centrifugal pump. This series product is made by means of a good modern hydraulic model, via the computerized optimized design and strictly following the national standard: GB6245《Fire Fighting Pumps》, features a compact and reasonable structure, a nice outlook design, greatly enhanced indexes of reliability and efficiency and is applicable for transporting the liquid below 104℃, without containing solid grains or with the physical nature similar to that of pure water, mainly for the water supply for the fire fighting system in industrial and civil buildings.

运行数据 Working data

泵出口径：80~250

流量：≤345L/s

压力：≤3MPa

温度：常温

介质：清水及类似清水的液体

Pump outlet diameter: 80~250

Capacity: ≤345L/s

Pressure: ≤3MPa

Temperature: normal temperature

Medium: pure water and similar to that of pure water

结构特点 Features of structure

该系列泵为水平中开式，泵体与泵盖从轴中心线处分开，进出水口与泵体铸为一体。叶轮与泵壳间有耐磨环，叶轮依靠弹性挡圈轴向固定。机械密封直接装在轴上，没有轴套，使得用户的维修量大大降低。轴材质为不锈钢或40Cr镀铬。填料密封结构带有轴套，以保护轴不被磨损。轴承采用开式球轴承及圆柱滚子轴承，依靠挡圈轴向固定。其中单级双吸结构的轴上没有螺纹及螺母，所以在更换泵的转向时，无须换轴就可做任意更换。叶轮采用铜材质。

This series pump is of an horizontal and split type, with both pump casing and cover split at the central line of the shaft, both water inlet and outlet and the pump casing cast integrally, a wearable ring set in between the handwheel and the pump casing, the impeller axially fixed upon an elastic baffle ring and the mechanical seal directly mounted on the shaft, without a muff, greatly lowering the work of repair. The shaft is made of stainless steel or the 40Cr-plated, the packing sealing structure is set with a muff to prevent the shaft from worn-out, the bearings are an opened-ball bearing and a round-post roller bearing and axially fixed upon a baffle ring, there is no thread and nut on the shaft of single-stage double-suction pump so the moving direction of the pump can be changed at will without need to replace it and the impeller is made of copper.

型号意义 Model meaning

XB D 8 / 200 - SLOW 150 - 350 (I) A

- A：叶轮经过第一次切割 Impeller via first cutting
- (I)：扩流型叶轮 Fluidizing type impeller
- 350：叶轮名义直径(mm) Nominal outer diameter of impeller (mm)
- 150：泵出口直径(mm) The outlet diameter of pump (mm)
- SLOW：上海连成单级双吸中开离心泵 Shanghai Liancheng single-stage double-suction split centrifugal pump
- 200：流量200(L/S) Flow 200L/s
- 8：压力0.8(MPa) Pressure 0.8MPa
- D：原动机为电动机 The primer is a motor
- XB：消防泵代号 Code of fire fighting pump

结构说明 Structure

单级双吸式结构图
Structural diagram of single-stage double-suction type

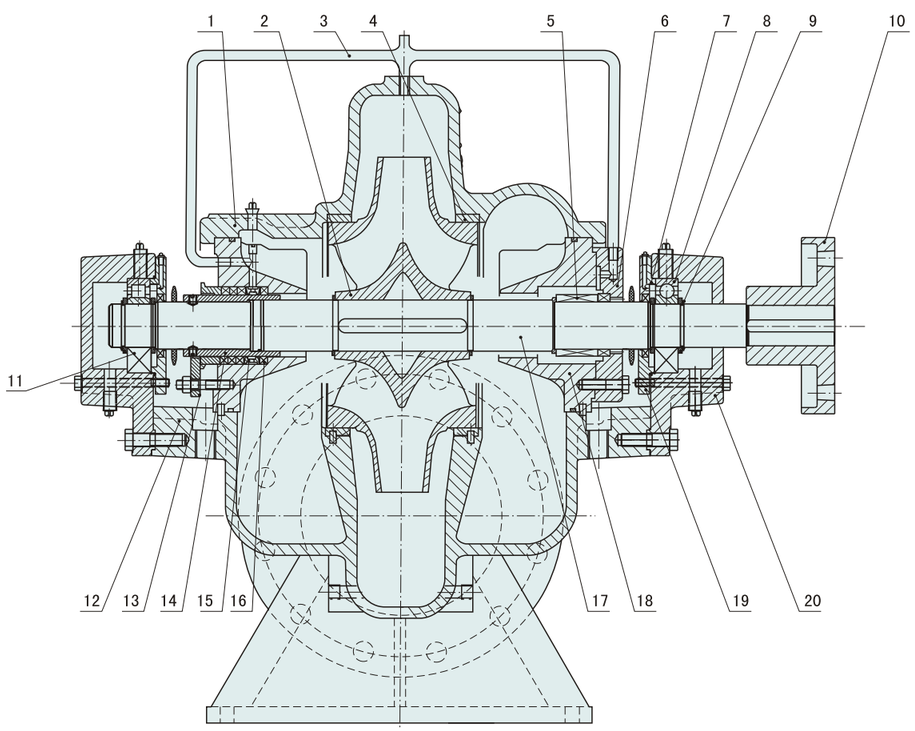

1	泵盖 Pump cover	6	机械密封压盖 Mechanical seal gland	11	轴承 Bearing	16	填料 Packing
2	叶轮 Impeller	7	骨架油封 Oil seal of frame	12	泵体 Pump casing	17	轴 Shaft
3	水封管部件 Water sealed pipe part	8	轴承 Bearing	13	填料压盖 Packing gland	18	密封体 Sealing body
4	密封环 Seal ring	9	轴用弹性挡圈 Elastic baffle ring of shaft	14	轴套 Muff	19	轴承压盖 Bearing gland
5	机械密封 Mechanical seal	10	联轴器 Clutch	15	填料环 Packing ring	20	轴承体 Bearing body

二级双吸式结构图
Structural diagram of double-stage double-suction type

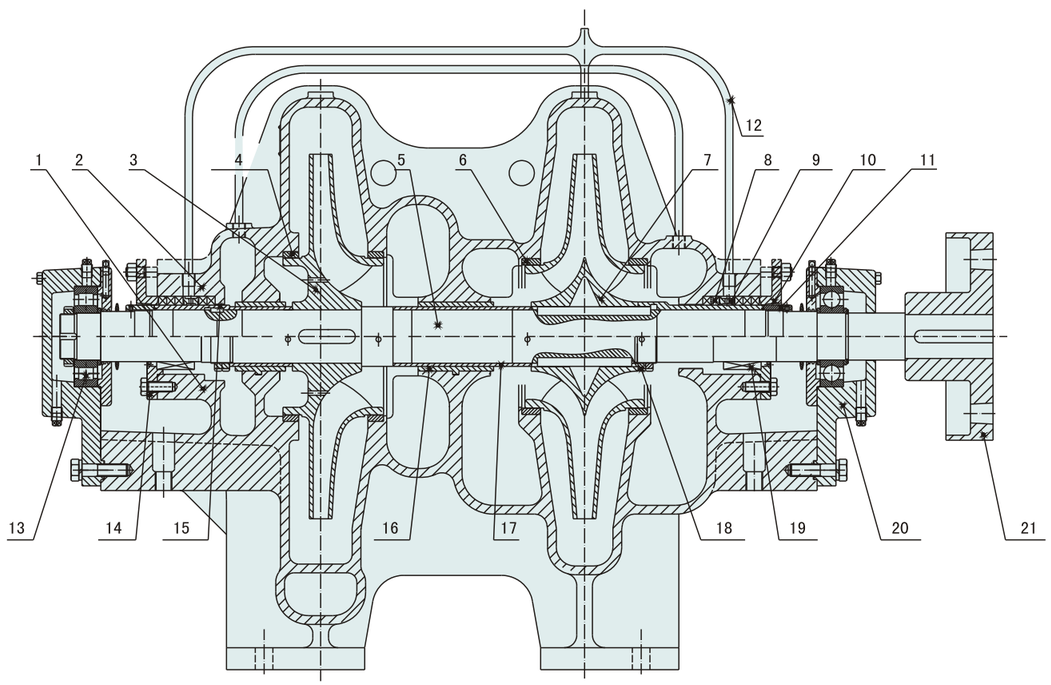

1	泵体 Pump casing	7	首级叶轮 Primary impeller	13	轴承 Bearing	19	机械密封 Mechanical seal
2	泵盖 Pump cover	8	填料 Packing	14	填料压盖 Packing gland	20	轴承体 Bearing body
3	次级叶轮 Secondary impeller	9	填料环 Packing ring	15	填料轴套 Packing muff	21	联轴器 Clutch
4	次级密封环 Secondary seal ring	10	填料压盖 Packing gland	16	卸压套 Pressure relief sleeve		
5	轴 Shaft	11	轴套螺母 Muff nut	17	轴套 Muff		
6	首级密封环 Primary seal ring	12	水封管 Water sealed pipe	18	叶轮螺母 Impeller nut		

性能参数表 Performance table

序号 No.	泵型号 Pump model	流量 Capacity (m^3/h)	流量 Capacity (L/s)	压力 Pressure (MPa)	转速 Speed (r/min)	电机功率 Motor power (kW)	效率 Eff. (%)	必需汽蚀余量 (NPSH)r(m)	泵净重 Pump weight (kg)
1	XBD9/55-SLOW80-280(I)	90 198 270	25 55 75	1.07 0.9 0.77	2950	75	78.5	6.3	194
2	XBD7.7/50-SLOW80-280(I)A	72 180 234	20 50 65	0.92 0.77 0.68	2950	75	77.5	6.3	194
3	XBD6.3/45-SLOW80-280(I)B	72 162 216	20 45 60	0.77 0.63 0.55	2950	55	76	6.3	194
4	XBD5/40-SLOW80-280(I)C	72 144 198	20 40 55	0.64 0.5 0.45	2950	37	75	6.3	194
5	XBD8.2/45-SLOW80-280	58 162 216	16 45 60	1 0.82 0.66	2950	75	77	6.8	194
6	XBD7.1/40-SLOW80-280A	58 144 198	16 40 55	0.88 0.71 0.57	2950	55	76.2	6.8	194
7	XBD6/40-SLOW80-280B	54 144 180	15 40 50	0.74 0.6 0.49	2950	45	75.2	6.8	194
8	XBD4.9/35-SLOW80-280C	54 126 162	15 35 45	0.61 0.49 0.4	2950	30	74.4	6.8	194
9	XBD7.5/80-SLOW100-260(I)	144 288 360	40 80 100	0.9 0.75 0.62	2950	90	82.5	7.1	207
10	XBD6.3/70-SLOW100-260(I)A	119 252 338	33 70 94	0.88 0.63 0.53	2950	75	80.5	7.1	207
11	XBD5.2/65-SLOW100-260(I)B	68 234 324	19 65 90	0.67 0.52 0.43	2950	55	79	7.1	207
12	XBD4.4/60-SLOW100-260(I)C	58 216 288	16 60 80	0.57 0.44 0.36	2950	45	78	7.1	207
13	XBD6.8/65-SLOW100-260	50 234 342	14 65 95	0.88 0.68 0.5	2950	75	81.5	7.4	207
14	XBD5.8/60-SLOW100-260A	50 216 310	14 60 86	0.76 0.58 0.83	2950	55	79.5	7.4	207
15	XBD5.1/60-SLOW100-260B	50 216 277	14 60 77	0.65 0.51 0.37	2950	45	77.5	7.4	207
16	XBD4.3/55-SLOW100-260C	47 198 252	13 55 70	0.55 0.43 0.31	2950	37	76	7.4	207
17	XBD12.3/100-SLOW100-320(I)	180 360 450	50 100 125	1.48 1.23 1.02	2950	200	80	11	223
18	XBD10.3/95-SLOW100-320(I)A	137 342 407	38 95 113	1.3 1.06 0.89	2950	132	79.6	11	223
19	XBD9/85-SLOW100-320(I)B	97 306 360	27 85 100	1.1 0.9 0.77	2950	110	79.3	11	223
20	XBD7.4/65-SLOW100-320(I)C	119 234 324	33 65 90	0.93 0.74 0.64	2950	90	79	11	223
21	XBD11.9/75-SLOW100-320	68 270 349	19 75 97	1.46 1.19 1.01	2950	132	78	9.5	223
22	XBD10.3/70-SLOW100-320A	65 252 360	18 70 100	1.25 1.03 0.87	2950	110	77.6	9.5	223
23	XBD8.4/65-SLOW100-320B	61 234 310	17 65 86	1.06 0.84 0.72	2950	90	77.3	9.5	223
24	XBD6.9/60-SLOW100-320C	61 216 284	17 60 79	0.88 0.69 0.58	2950	75	77	9.5	223

性能参数表 Performance table

序号 No.	泵型号 Pump model	流量 Capacity (m^3/h)	流量 Capacity (L/s)	压力 Pressure (MPa)	转速 Speed (r/min)	电机功率 Motor power (kW)	效率 Eff. (%)	必需汽蚀余量 (NPSH)r(m)	泵净重 Pump weight (kg)
25	XBD10.8/145-SLOW125-300(I)	378 522 637	105 145 177	1.2 1.08 0.92	2950	200	84	7.6	274
26	XBD8.8/130-SLOW125-300(I)A	284 468 630	79 130 175	1.03 0.88 0.77	2950	160	82	7.6	274
27	XBD7.2/120-SLOW125-300(I)B	187 432 598	52 120 166	0.92 0.72 0.6	2950	132	80	7.6	274
28	XBD5.7/105-SLOW125-300(I)C	90 378 497	25 105 138	0.8 0.57 0.43	2950	110	78	7.6	274
29	XBD10/130-SLOW125-300	227 468 576	63 130 160	1.22 1 0.82	2950	200	83	7.9	274
30	XBD8.3/120-SLOW125-300A	180 432 540	50 120 150	1.06 0.83 0.63	2950	160	82	7.9	274
31	XBD7/110-SLOW125-300B	126 396 504	35 110 140	0.89 0.7 0.51	2950	110	79	7.9	274
32	XBD5.5/95-SLOW125-300C	83 342 425	23 95 118	0.72 0.55 0.42	2950	90	76	7.9	274
33	XBD4.7/85-SLOW125-380(I)	122 306 432	34 85 120	0.53 0.47 0.375	1480	75	80	2.1	298
34	XBD3.9/75-SLOW125-380(I)A	101 270 396	28 75 110	0.45 0.39 0.31	1480	45	79	2.1	298
35	XBD3.1/70-SLOW125-380(I)B	90 252 349	25 70 97	0.36 0.31 0.25	1480	37	78	2.1	298
36	XBD2.4/60-SLOW125-380(I)C	83 216 396	23 60 110	0.27 0.24 0.18	1480	30	76	2.1	298
37	XBD4.3/75-SLOW125-380	97 270 396	27 75 110	0.5 0.43 0.33	1480	55	79	2.4	298
38	XBD3.7/70-SLOW125-380A	90 252 349	25 70 97	0.42 0.37 0.28	1480	45	78	2.4	298
39	XBD3/65-SLOW125-380B	83 234 299	23 65 83	0.35 0.3 0.24	1480	30	77	2.4	298
40	XBD2.4/55-SLOW125-380C	79 198 248	22 55 69	0.28 0.24 0.2	1480	22	76	2.4	298
41	XBD7.6/90-SLOW125-480(I)	108 324 378	30 90 105	0.86 0.76 0.71	1480	110	80	2.3	450
42	XBD6.6/85-SLOW125-480(I)A	97 306 349	27 85 97	0.74 0.66 0.55	1480	90	78.5	2.3	450
43	XBD5.6/78-SLOW125-480(I)B	79 281 299	22 78 83	0.64 0.56 0.51	1480	75	77	2.3	450
44	XBD4.4/70-SLOW125-480(I)C	58 252 270	16 70 75	0.54 0.44 0.4	1480	45	76	2.3	450
45	XBD6.9/80-SLOW125-480	97 288 360	27 80 100	0.81 0.69 0.61	1480	90	79	2.7	450
46	XBD6/75-SLOW125-480A	90 270 317	25 75 88	0.7 0.6 0.55	1480	75	78	2.7	450
47	XBD5.3/70-SLOW125-480B	83 252 284	23 70 79	0.6 0.53 0.46	1480	55	77	2.7	450
48	XBD4.3/60-SLOW125-480C	76 216 238	21 60 66	0.51 0.43 0.41	1480	37	76	2.7	450

性能参数表 Performance table

序号 No.	泵型号 Pump model	流量 Capacity (m^3/h)	流量 Capacity (L/s)	压力 Pressure (MPa)	转速 Speed (r/min)	电机功率 Motor power (kW)	效率 Eff. (%)	必需汽蚀余量 (NPSH)r(m)	泵净重 Pump weight (kg)
49	XBD6.6/140-SLOW150-450(I)	198 504 637	55 140 177	0.76 0.66 0.57	1480	132	82	3	436
50	XBD5.4/130-SLOW150-450(I)A	187 468 598	52 130 166	0.64 0.54 0.45	1480	110	81	3	436
51	XBD4.3/115-SLOW150-450(I)B	180 414 540	50 115 150	0.52 0.43 0.35	1480	75	80	3	436
52	XBD3.5/100-SLOW150-450(I)C	173 360 468	48 100 130	0.42 0.35 0.27	1480	55	78.5	3	436
53	XBD6/120-SLOW150-450	148 432 580	41 120 161	0.72 0.6 0.48	1480	110	81	3.4	436
54	XBD5/110-SLOW150-450A	137 396 547	38 110 152	0.6 0.5 0.36	1480	90	80.5	3.4	436
55	XBD4/100-SLOW150-450B	126 360 490	35 100 136	0.49 0.4 0.3	1480	75	80	3.4	436
56	XBD3.3/60-SLOW150-450C	112 216 428	31 60 119	0.4 0.33 0.24	1480	45	78	3.4	436
57	XBD10.5/160-SLOW150-570(I)	198 576 727	55 160 202	1.21 1.05 0.92	1480	250	80	3.7	646
58	XBD8.8/145-SLOW150-570(I)A	180 522 659	50 145 183	1.05 0.88 0.8	1480	200	79	3.7	646
59	XBD7.5/135-SLOW150-570(I)B	166 486 619	46 135 172	0.9 0.75 0.68	1480	160	78	3.7	646
60	XBD6.5/125-SLOW150-570(I)C	148 450 529	41 125 147	0.77 0.65 0.55	1480	132	77	3.7	646
61	XBD9/150-SLOW150-570	198 540 619	55 150 172	1.1 0.9 0.81	1480	200	79	4.2	646
62	XBD7.8/135-SLOW150-570A	94 486 580	26 135 161	0.96 0.78 0.7	1480	160	78	4.2	646
63	XBD6.8/130-SLOW150-570B	83 468 540	23 130 150	0.83 0.68 0.61	1480	132	77	4.2	646
64	XBD5.7/115-SLOW150-570C	68 414 497	19 115 138	0.7 0.57 0.5	1480	110	76	4.2	646
65	XBD5.2/195-SLOW200-410(I)	263 702 990	73 195 275	0.62 0.52 0.4	1480	132	86.5	4.2	517
66	XBD4.2/175-SLOW200-410(I)A	248 630 893	69 175 248	0.64 0.42 0.3	1480	110	84.5	4.2	517
67	XBD3.5/160-SLOW200-410(I)B	238 576 778	66 160 216	0.46 0.35 0.25	1480	90	83	4.2	517
68	XBD2.8/145-SLOW200-410(I)C	220 522 598	61 145 166	0.38 0.28 0.21	1480	75	81	4.2	517
69	XBD4.8/180-SLOW200-410	248 648 864	69 180 240	0.62 0.48 0.37	1480	110	85.5	3	517
70	XBD4/165-SLOW200-410A	234 594 749	65 165 208	0.52 0.4 0.32	1480	90	84	3	517
71	XBD3.4/150-SLOW200-410B	212 540 720	59 150 200	0.44 0.34 0.25	1480	75	82	3	517
72	XBD2.8/135-SLOW200-410C	209 486 587	58 135 163	0.35 0.28 0.22	1480	55	78	3	517

性能参数表 Performance table

序号 No.	泵型号 Pump model	流量 Capacity (m^3/h)	流量 Capacity (L/s)	压力 Pressure (MPa)	转速 Speed (r/min)	电机功率 Motor power (kW)	效率 Eff. (%)	必需汽蚀余量 (NPSH)r(m)	泵净重 Pump weight (kg)
73	XBD9.1/225-SLOW200-530(I)	472 810 1080	131 225 300	1.02 0.91 0.77	1480	280	83	3.5	840
74	XBD7.6/205-SLOW200-530(I)A	457 738 965	127 205 268	0.86 0.76 0.66	1480	250	82	3.5	840
75	XBD6.2/190-SLOW200-530(I)B	439 684 904	122 190 251	0.71 0.62 0.52	1480	200	80	3.5	840
76	XBD4.7/175-SLOW200-530(I)C	418 630 792	116 175 220	0.55 0.47 0.41	1480	132	78.5	3.5	840
77	XBD8.1/200-SLOW200-530	259 720 954	72 200 265	0.98 0.81 0.66	1480	250	82	3	840
78	XBD6.8/185-SLOW200-530A	248 666 878	69 185 244	0.82 0.68 0.57	1480	200	81	3	840
79	XBD5.5/175-SLOW200-530B	238 630 817	66 175 227	0.68 0.55 0.46	1480	160	80	3	840
80	XBD4.3/160-SLOW200-530C	227 576 720	63 160 200	0.54 0.43 0.38	1480	110	78	3	840
81	XBD15/220-SLOW200-660(I)	277 792 932	77 220 259	1.67 1.5 1.4	1480	450	80	3.1	1200
82	XBD12.7/200-SLOW200-660(I)A	270 720 900	75 200 250	1.44 1.27 1.15	1480	355	78.5	3.1	1200
83	XBD10.7/185-SLOW200-660(I)B	259 666 864	72 185 240	1.24 1.07 0.93	1480	315	77	3.1	1200
84	XBD8.8/175-SLOW200-660(I)C	248 630 767	69 175 213	1 0.88 0.8	1480	250	76	3.1	1200
85	XBD13.2/200-SLOW200-660	248 720 857	69 200 238	1.56 1.32 1.2	1480	400	79	2.9	1200
86	XBD11.4/185-SLOW200-660A	238 666 788	66 185 219	1.32 1.14 1.03	1480	315	78.5	2.9	1200
87	XBD9.8/170-SLOW200-660B	227 612 720	63 170 200	1.14 0.98 0.9	1480	250	78	2.9	1200
88	XBD8.3/155-SLOW200-660C	212 558 688	59 155 191	0.98 0.83 0.72	1480	200	77	2.9	1200
89	XBD6.6/325-SLOW250-470(I)	418 1170 1609	116 325 447	0.82 0.66 0.5	1480	280	87	3.4	930
90	XBD5.5/295-SLOW250-470(I)A	400 1062 1447	111 295 402	0.69 0.55 0.41	1480	220	85	3.4	930
91	XBD4.5/270-SLOW250-470(I)B	367 972 1249	102 270 347	0.58 0.45 0.36	1480	200	83	3.4	930
92	XBD3.7/250-SLOW250-470(I)C	328 900 1087	91 250 302	0.49 0.37 0.31	1480	160	80	3.4	930
93	XBD5.4/300-SLOW250-470	400 1080 1447	111 300 402	0.75 0.54 0.38	1480	220	84	3.5	930
94	XBD4.7/275-SLOW250-470A	367 990 1296	102 275 360	0.64 0.47 0.33	1480	200	82.5	3.5	930
95	XBD4/250-SLOW250-470B	349 900 1170	97 250 325	0.55 0.4 0.3	1480	160	80.5	3.5	930
96	XBD3.4/230-SLOW250-470C	338 828 1019	94 230 283	0.46 0.34 0.26	1480	110	78.8	3.5	930

性能参数表 Performance table

序号 No.	泵型号 Pump model	流量 Capacity (m^3/h)	流量 Capacity (L/s)	压力 Pressure (MPa)	转速 Speed (r/min)	电机功率 Motor power (kW)	效率 Eff. (%)	必需汽蚀余量 (NPSH)r(m)	泵净重 Pump weight (kg)
97	XBD11.6/345-SLOW250-610(I)	799 1242 1638	222 345 455	1.31 1.16 0.98	1480	56	84	3.8	1310
98	XBD10/320-SLOW250-610(I)A	749 1152 1598	208 320 444	1.15 1 0.79	1480	450	83.5	3.8	1310
99	XBD8.3/290-SLOW250-610(I)B	698 1044 1480	194 290 411	0.95 0.83 0.63	1480	315	83	3.8	1310
100	XBD6.6/270-SLOW250-610(I)C	648 972 1357	180 270 377	0.78 0.66 0.5	1480	250	82.5	3.8	1310
101	XBD10.4/290-SLOW250-610	400 1044 1415	111 290 393	1.26 1.04 0.81	1480	400	83	3.1	1310
102	XBD9/270-SLOW250-610A	389 972 1357	108 270 377	1.1 0.9 0.7	1480	315	82.5	3.1	1310
103	XBD7.4/270-SLOW250-610B	378 972 1238	105 270 344	0.9 0.74 0.58	1480	250	81.5	3.1	1310
104	XBD6.2/220-SLOW250-610C	360 792 1120	100 220 311	0.75 0.62 0.49	1480	200	80.5	3.1	1310
105	XBD31.5/125-SLOW150-570×2	320 450 580	90 125 161	3.42 3.15 2.76	1480	400	77	4	1760
106	XBD27/110-SLOW150-570×2A	280 400 520	80 110 145	2.91 2.7 2.4	1480	315	76	4	1760
107	XBD24/100-SLOW150-570×2B	240 350 460	70 100 130	2.58 2.4 2.13	1480	250	75	4	1760
108	XBD25.5/210-SLOW200-530×2	600 760 950	170 210 265	2.78 2.55 2.22	1480	560	78	4.2	2200
109	XBD24/205-SLOW200-530×2A	550 740 900	155 205 250	2.67 2.4 2.08	1480	500	77	4.2	2200

安装尺寸 Installation dimension

转向：顺时针 Rotating direction: CW

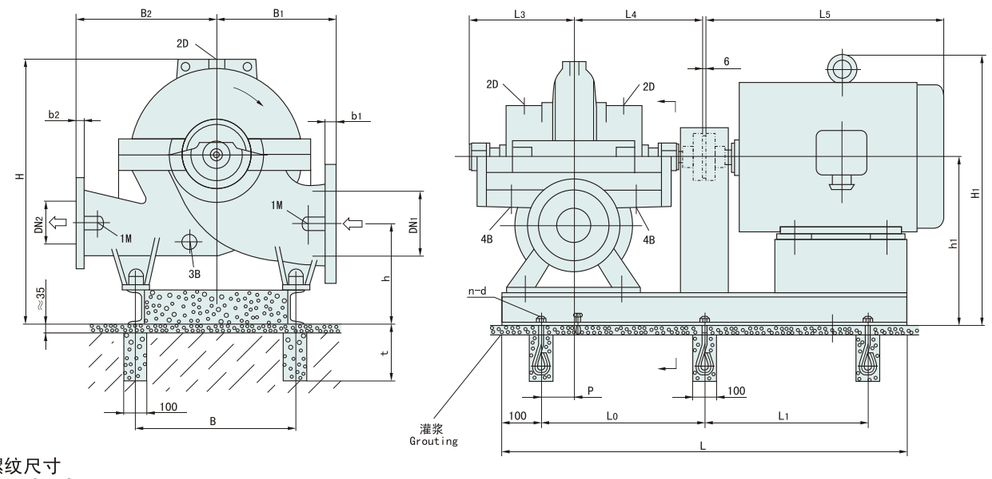

连接螺纹尺寸
Connecting thread size

1M	压力表 piexometer	Rp1/2
2D	排气孔 exhaust hole	Rp1/2
3B	排水孔 drainage hole	Rp1/2
4B	漏液排出孔 drainage hole for leaked liquid	Rp3/4

主要外形尺寸 EXTERNAL DIMENSION

泵型号 Pump model	法兰尺寸 Flange dimension(mm)				泵尺寸 Pump dimension(mm)					重量 Weight(kg)	
	DN_1	DN_2	b_1	b_2	B_1	B_2	L_4	H≤	L_3	泵 Pump	含水量 Water content
80-280	125	80	26	24	300	300	415	600	300	194	15

电机尺寸–Y型电机 MOTOR DIMENSION-Y TYPE MOTOR

电机极数 Motor pole	泵型号 Pump model	电机型号 Motor model	电机功率 Motor power (kw)	B	h	h_1	H_1	L	L_0	L_1	t	P	L_5	n-d	电机重量 Motor weight (kg)	底座参考重量 Foundation reference weight (kg)
2极(pole)	80-280	200L	30-37	340	295	435	710	710	495		350	85	775	6-M16×300	255	100
		225M	45	356	320	460	765	765	515				815		308	
		250M	55	406			785	785	560				930		403	110
		280S	75	457			820	820	595				1000		544	140

安装尺寸 Installation dimension

转向：顺时针 Rotating direction: CW

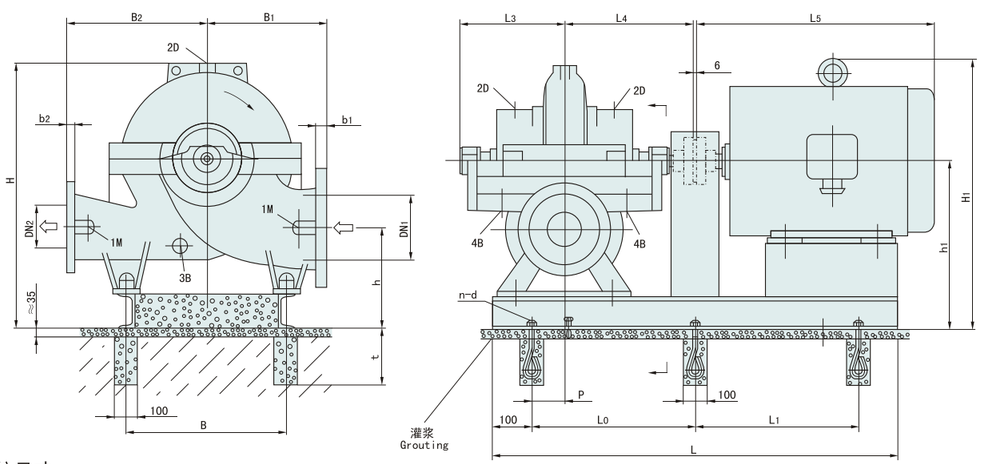

连接螺纹尺寸
Connecting thread size

1M	压力表 piexometer	Rp1/2
2D	排气孔 exhaust hole	Rp1/2
3B	排水孔 drainage hole	Rp1/2
4B	漏液排出孔 drainage hole for leaked liquid	Rp3/4

主要外形尺寸 EXTERNAL DIMENSION

泵型号 Pump model	法兰尺寸 Flange dimension(mm)				泵尺寸 Pump dimension(mm)					重量 Weight(kg)	
	DN_1	DN_2	b_1	b_2	B_1	B_2	L_4	H≤	L_3	泵 Pump	含水量 Water content
100-260	150	100	28	24	330	330	415	760	300	207	20
100-320										223	25

电机尺寸–Y型电机 MOTOR DIMENSION-Y TYPE MOTOR

电机极数 Motor pole	泵型号 Pump model		电机型号 Motor model	电机功率 Motor power (kw)	B	h	h_1	H_1	L	L_0	L_1	t	P	L_5	n-d	电机重量 Motor weight (kg)	底座参考重量 Foundation reference weight (kg)
2极(pole)	100-260		200L	37	400	305	475	750	1190	495		350	70	775	6-M16×300	255	100
			225M	45				780	1210	505				815		308	
			250M	55	406	330	500	825	1320	560			85	930		403	110
			280S	75	457			860	1390	595				1000		544	140
			280M	90					1440	620				1050		620	
	100-320		315S	110	508			1050	1480	640				1240		980	190
			315M	132					1530	665				1310		1080	
			315L	160-200					1560	680						1220	

安装尺寸 Installation dimension

转向：顺时针 Rotating direction: CW

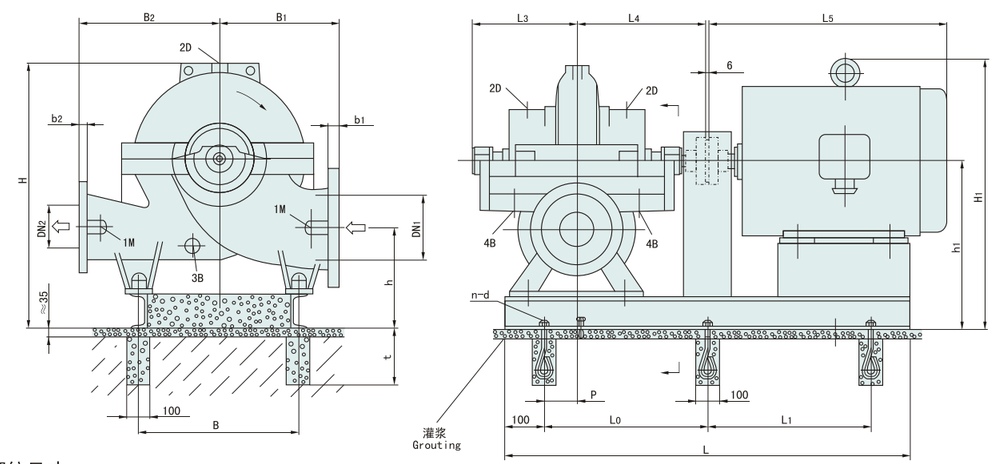

连接螺纹尺寸
Connecting thread size

1M	压力表 piexometer	Rp1/2
2D	排气孔 exhaust hole	Rp1/2
3B	排水孔 drainage hole	Rp1/2
4B	漏液排出孔 drainage hole for leaked liquid	Rp3/4

主要外形尺寸 EXTERNAL DIMENSION

泵型号 Pump model	法兰尺寸 Flange dimension(mm)				泵尺寸 Pump dimension(mm)					重量 Weight(kg)	
	DN_1	DN_2	b_1	b_2	B_1	B_2	L_4	H≤	L_3	泵 Pump	含水量 Water content
125-300	200	125	30	26	370	370	515	825	366	274	40
125-380										298	45
125-480					450	450				450	55

电机尺寸–Y型电机 MOTOR DIMENSION-Y TYPE MOTOR

电机极数 Motor pole	泵型号 Pump model			电机型号 Motor model	电机功率 Motor power (kw)	B	h	h_1	H_1	L	L_0	L_1	t	P	L_5	n-d	电机重量 Motor weight (kg)	底座参考重量 Foundation reference weight (kg)
4极(pole)	125-380			180L	22	450	320	565	770	1280	540		350	105	710	6-M16×300	200	110
				200L	30				795	1320	560				775		270	190
				225S	37				870	1350	575				820		284	
				225M	45					1380	590				845		320	
				250M	55				890	1440	620				930		427	250
				280S	75	457	345	590	950	1520	660				1000		562	
4极(pole)		125-480		225S	37	560	320	565	870	1350	575		350	105	820	6-M16×300	284	190
				225M	45					1380	590				845		320	
				250M	55				890	1440	620				930		427	250
				280S	75				925	1510	655				1000		562	
				280M	90					1560	680				1050		667	
				315S	110				1115	1630	715				1270		1000	410
2极(pole)		125-300	125-240	280S	75	457	345	545	905	1520	660		350	105	1000	6-M16×300	544	140
				280M	90					1580	690				1050		620	
				315S	110	508			1095	1620	710				1240		980	190
				315M	132					1670	735				1310		1080	
				315L	160-200					1700	750						1200	

安装尺寸 Installation dimension

转向：顺时针 Rotating direction: CW

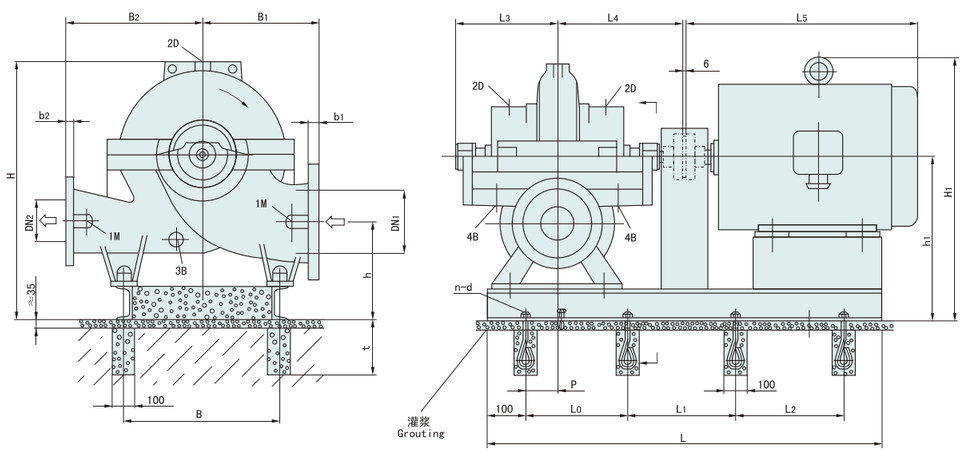

连接螺纹尺寸
Connecting thread size

1M	压力表 piexometer	Rp1/2
2D	排气孔 exhaust hole	Rp1/2
3B	排水孔 drainage hole	Rp1/2
4B	漏液排出孔 drainage hole for leaked liquid	Rp3/4

主要外形尺寸 EXTERNAL DIMENSION

泵型号 Pump model	法兰尺寸 Flange dimension(mm)				泵尺寸 Pump dimension(mm)					重量 Weight(kg)	
	DN_1	DN_2	b_1	b_2	B_1	B_2	L_4	H≤	L_3	泵 Pump	含水量 Water content
150-450	200	150	30	28	450	450	590	1050	399	436	75
150-570					600	500				646	90

电机尺寸–Y型电机 MOTOR DIMENSION-Y TYPE MOTOR

电机极数 Motor pole	泵型号 Pump model		电机型号 Motor model	电机功率 Motor power (kw)	B	h	h_1	H_1	L	L_0	L_1	L_2	t	P	L_5	n-d	电机重量 Motor weight (kg)	底座参考重量 Foundation reference weight (kg)
4极(pole)		150-450	200L	30	560	320	565	840	1450	625		-	350	150	775	6-M16×300	270	190
			225S	37				870	1470	635					820		284	
			225M	45					1500	650					845		320	
			250M	55				890	1560	680					930		427	250
			280S	75				925	1630	715					1000		562	
			280M	90					1680	740					1050		667	
			315S	110				1115	1750	775					1270		1000	410
			315M	132					1800	800					1340		1100	
4极(pole)		150-570	315S	110	700	380	680	1230	1750	775		-	450	150	1270	6-M20×400	1000	
			315M	132					1800	800					1340		1100	
			315L	160-200					1830	815					1340		1240	
			355(6KV)	250				1105	2360	720	720				1820	8-M20×400	2160	440

安装尺寸 Installation dimension

转向：顺时针 Rotating direction: CW

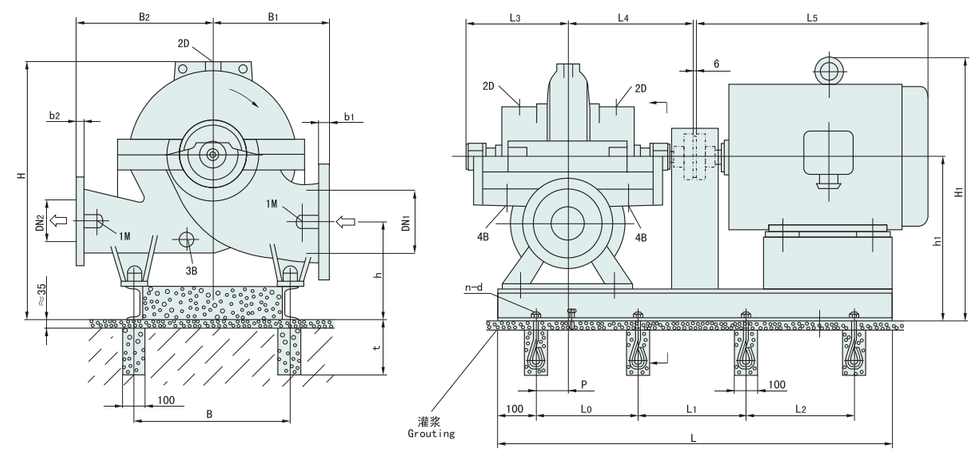

连接螺纹尺寸
Connecting thread size

1M	压力表 piexometer	Rp1/2
2D	排气孔 exhaust hole	Rp1/2
3B	排水孔 drainage hole	Rp1/2
4B	漏液排出孔 drainage hole for leaked liquid	Rp3/4

主要外形尺寸 EXTERNAL DIMENSION

泵型号 Pump model	法兰尺寸 Flange dimension(mm)				泵尺寸 Pump dimension(mm)					重量 Weight(kg)	
	DN_1	DN_2	b_1	b_2	B_1	B_2	L_4	H≤	L_3	泵 Pump	含水量 Water content
200-340	250	200	32	30	450	450	590	1240	399	450	80
200-410					500	500				517	95
200-530					600		655		464	840	115
200-660					650	550				1200	140

电机尺寸–Y型电机 MOTOR DIMENSION-Y TYPE MOTOR

电机极数 Motor pole	泵型号 Pump model		电机型号 Motor model	电机功率 Motor power (kw)	B	h	h_1	H_1	L	L_0	L_1	L_2	t	P	L_5	n-d	电机重量 Motor weight (kg)	底座参考重量 Foundation reference weight (kg)
4极(pole)		200-340	225S	37	560	380	620	925	1470	635		-	350	150	820	6-M16×300	284	190
			225M	45					1500	650					845		320	
			250M	55				945	1560	680					930		427	250
	200-410		280S	75				980	1630	715					1000		562	
			280M	90					1680	740					1050		667	
			315S	110				1170	1750	775					1270		1000	410
			315M	132					1800	800					1340		1100	
4极(pole)		200-530	315S	110	700	440	740	1290	1810	805		-	450	150	1270	6-M20×400	1000	410
			315M	132					1860	830					1340		1100	
			315L	160-200					1890	845					1340		1240	
			355(6KV)	250				1165	2450	750	750				1820	8-M20×400	1840	440
			355(6KV)	280														
		200-600	315L	160-200	700	430	780	1330	1890	845	-	650	150		1340	8-M24×600	1240	410
			355(6KV)	250-315				1595	2450	750	750				1820	8-M24×600	2160	410
			400(6KV)	355-450	710	460	810	1740	2570	790	790				1980		2980	440

安装尺寸 Installation dimension

转向：顺时针 Rotating direction: CW

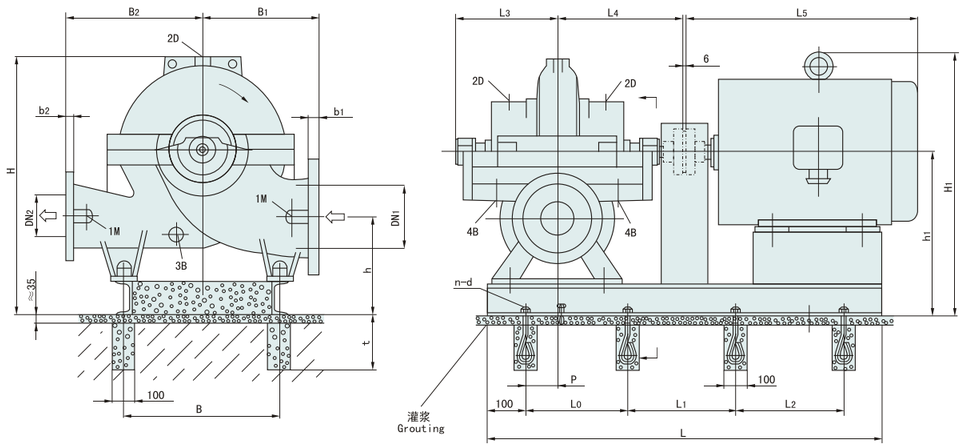

连接螺纹尺寸
Connecting thread size

1M	压力表 piexometer	Rp1/2
2D	排气孔 exhaust hole	Rp1/2
3B	排水孔 drainage hole	Rp1/2
4B	漏液排出孔 drainage hole for leaked liquid	Rp3/4

主要外形尺寸 EXTERNAL DIMENSION

泵型号 Pump model	法兰尺寸 Flange dimension(mm)				泵尺寸 Pump dimension(mm)					重量 Weight(kg)	
	DN_1	DN_2	b_1	b_2	B_1	B_2	L_4	H≤	L_3	泵 Pump	含水量 Water content
250-390	300	250	36	32	500	500	655	1275	464	810	125
250-470					550	550	730		515	930	145
250-610					650	550				1310	180

电机尺寸–Y型电机 MOTOR DIMENSION-Y TYPE MOTOR

电机极数 Motor pole	泵型号 Pump model	电机型号 Motor model	电机功率 Motor power (kw)	B	h	h_1	H_1	L	L_0	L_1	L_2	t	P	L_5	n-d	电机重量 Motor weight (kg)	底座参考重量 Foundation reference weight (kg)
4极(pole)	250-390	280S	75	700	480	780	1140	1690	745		-	450	150	1000	6-M20×400	562	250
		280M	90					1750	775					1050		667	
		315S	110				1330	1810	805					1270		1000	410
		315M	132					1860	830					1340		1100	
		315L	160					1890	845					1340		1240	
4极(pole)	250-470	315S	110	700	500	800	1350	1950	875		-	450	210	1270	6-M20×400	1000	250
		315M	132					2000	900					1340		1100	410
		315L	160-200					2030	915					1340		1240	
		355(6KV)	220-280				1225	2570	790	790				1620	8-M20×400	2160	440
4极(pole)	250-610	315L	200	700	480	830	1380	2030	915	-		650	210	1340	8-M24×600	1240	410
		355(6KV)	250-315				1255	2570	790	790				1820	8-M24×600	2160	440
		400(6KV)	400-560	710	510	860	1295	2720	840	840				1940		2620	480

安装尺寸 Installation dimension

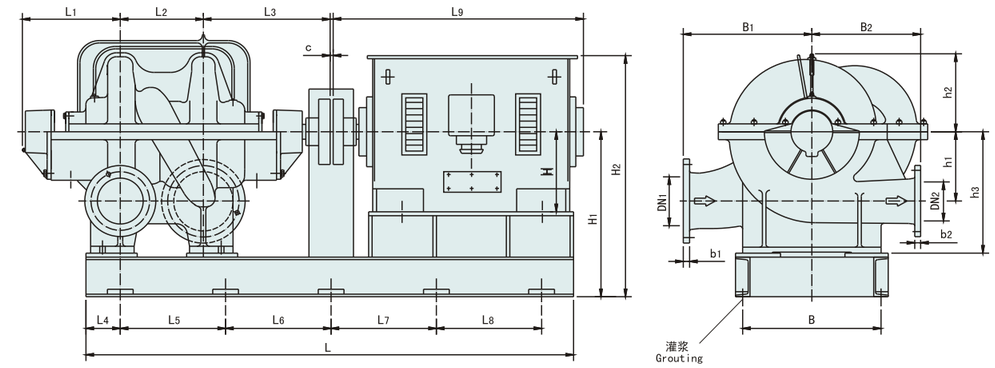

泵型号 Pump model	电机型号 Motor model	电机功率 Motor power (kw)	电机电压 Motor voltage	L	L1	L2	L3	L4	L5	L6	L7	L8	L9	B	B1	B2	H	H1	H2	h1	h2	h3	c	地脚螺栓 Foundation bolt	电机重量 Motor weight (kg)
150-570×2	Y400-4	400	6KV	3050	500	420	650	160	910	910	910	–	1920	840	600	500	400	730	1180	300	400	530	4	8-M24×400	2700
150-570×2A	Y355-4	315	6KV	2930	500	420	650	160	870	870	870	–	1790	740	600	500	355	730	1140	300	400	530	4	8-M24×400	2130
150-570×2B	Y355-4	250	6KV	2930	500	420	650	160	870	870	870	–	1790	740	600	500	355	730	1140	300	400	530	4	8-M24×400	2040
200-530×2	Y400-4	560	6KV	3110	500	470	660	160	930	930	930	–	1920	840	650	550	400	800	1250	350	400	600	6	8-M24×400	3010
200-530×2A	Y400-4	500	6KV	3110	500	470	660	160	930	930	930	–	1920	840	650	550	400	800	1250	350	400	600	6	8-M24×400	2890

泵型号 Pump model	进口法兰 Inlet flange		出口法兰 Outlet flange	
	DN_1	压力等级 Pressure stage	DN_2	压力等级 Pressure stage
150-570×2	200	2.5MPa	150	4.0MPa
200-530×2	250	2.5MPa	200	2.5MPa
250-610×2	300	2.5MPa	250	4.0MPa

连接法兰尺寸 Connecting flange dimension

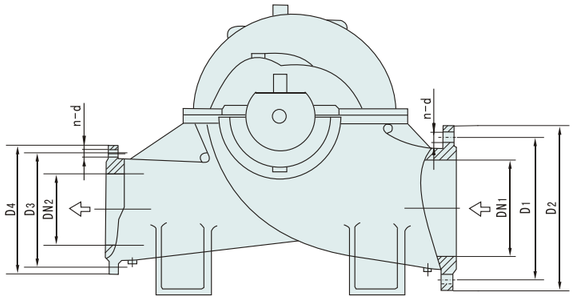

泵型号 Pump type	进口通径 Inlet diameter	进口法兰尺寸 Inlet flange dimension			出口通径 Outlet diameter	出口法兰尺寸 Outlet flange dimension		
	DN1	D1	D2	n-d	DN2	D3	D4	n-d
80-280	125	210	250	8-17.5	80	160	200	8-17.5
100-260	150	240	285	8-22	100	180	220	8-17.5
100-320								
125-300	200	295	340	12-22	125	210	250	8-17.5
125-380								
125-480								
150-450	200	295	340	12-22	150	240	285	8-22
150-570								
200-410	250	355	406	12-26	200	295	340	12-22
200-530								
200-660						310	360	12-26
250-470	300	410	460	12-26	250	355	405	12-26
250-610								
150-570×2	200	310	360	12-28	150	250	300	8-28
200-530×2	250	370	425	12-31	200	310	360	12-28

故障原因及排除方法 Failures causes and troubleshooting

故障现象 Failure	可能产生的原因 Possible causes	排除方法 Troubleshooting
(一)泵不吸水，压力表及真空表的指针剧烈跳动。 The pump does not suck water, while the pointers of pressure gauge and vacuum meter jump severely	1、注入的水不够； The filled water is not enough 2、管路或仪表漏气。 Air leaks from the pipeline or meters	1、再往泵内注水； Fill more water 2、拧紧堵塞漏气处。 Tighten the leaking point
(二)泵不吸水，真空表显示高度真空。 The pump dies not suck water, while a high vacuum is shown on the vacuum meter	1、底阀没打开或已淤塞； The foot valve is not opened or blocked 2、吸水管路的阻力太大； Too heavy resistance with the water-sucking pipeline 3、吸水高度太高。 Too high water-sucking height	1、校正或更换底阀； Correct or replace it 2、清洗或更换吸水管路； Clean or replace it 3、降低吸水高度。 Lower the height
(三)泵不出水，压力表显示有压力。 No water comes out of the pump, while a pressure is shown on the pressure gauge	1、出水管路阻力太大； Too heavy resistance with the water-out pipeline 2、旋转方向不对； Wrong moving direction 3、叶轮堵塞； The impeller is blocked 4、转速不够。 Insufficient speed	1、检查或缩短出水管路； Check or shorten the pipeline 2、纠正电动机的旋转方向； Correct it 3、清洗叶轮； Clean it 4、检查电源电压，提高转速。 Check the power voltage and enhance the speed
(四)流量不足或扬程太低。 Insufficient flow or too low head	1、叶轮或进出水管路阻塞； The impeller or water-in and out pipelines are blocked 2、双吸密封环磨损过多，或叶轮损坏； The double-suction seal ring is too much worn out or the impeller is damaged 3、转速低于规定值。 The speed is lower than the set value	1、清洗叶轮或管路； Clean the impeller or the pipeline 2、更换损坏的零件； Replace the damaged part 3、调正至额定转速。 Adjust it to the rated one

故障原因及排除方法 Failures causes and troubleshooting

故障现象 Failure	可能产生的原因 Possible causes	排除方法 Troubleshooting
(五)泵消耗的功率过大。 Too much power consumption with the pump	1、填料压得太紧； The pacing is too tightly pressed 2、叶轮与双吸密封环磨擦； Friction exists in between the impeller and the double-suction seal ring 3、流量过大。 Too heavy flow	1、拧松填料压盖； Loosen the gland 2、检查原因，消除机械磨擦； Check the cause and eliminate the mechanical friction 3、减小闸阀开度。 Reduce the opening of the gate valve
(六)泵内部声音反常，泵不上水。 Abnormal sound inside of the pump, the pump can not pump water	1、吸水管阻力过大； Too heavy resistance with the water sucking pipe 2、吸水高度过高； Too high water-sucking height 3、吸水处有空气吸入； Air is sucked into the water-sucking point 4、所吸送液体温度过高； The temperature of the liquid being sucked is too high 5、流量过大而产生汽蚀现象。 Too heavy flow produces steam erosion	1、清理吸水管路及底阀； Clear up both water-sucking pipeline and foot valve 2、降低吸水高度； Lower the height 3、检查底阀；降低吸水高度，堵塞漏气处； Check the foot valve, lower the water-sucking height and bock the leaking point 4、降低液体温度； Lower the temperature 5、调节出水闸阀，使之在规定的性能范围内运转。 Adjust the water-out gate valve to have it work within the set performance range
(七)泵不正常振动。 Abnormal vibration with the pump	1、泵发生了汽蚀； Steam erosion occurs with the pump 2、叶轮不平衡； The impeller is unbalanced 3、泵轴与电动机轴不同心； The shafts of both pump and motor are eccentric 4、底脚螺栓松动。 The foot bolt is loose	1、调节出水闸阀，使之在规定的性能范围内运转； Adjust the water-out gate valve to have it work within the set performance range 2、叶轮校正静平衡； Correct the static balance of the impeller 3、校正泵轴与电动机轴的同心度； Correct the concentricity between the pump and motor shafts 4、拧紧地脚螺栓。 Tighten the foot bolt
(八)轴承过热。 The bearing gets too heated	1、轴承内没有油； No oil inside of the bearing 2、泵轴与电机轴不在同一中心线上。 The shafts of both pump and motor are not on one central line	1、检查并清洗轴承体，加润滑油； Check and clean the bearing body, then fill the lubricating oil 2、校正两轴的同心度使在同一中心线上。 Correct the concentricity between the pump and motor shafts to have both on one central line